LABEL

DES **PRESTATAIRES DE SERVICE**
DU SPECTACLE VIVANT

Label n°137

MUSIC-LIGHT

02.31.21.62.37

1 rue Paul le Caër Z.I. de la résistantance14400 BAYEUX Tel: 02.31.21.62.37. www.musiclight-normandie.com

Accueil du lundi au vendredi

De 10h00 à 17h00

Version au 01/03/2023

SOMMAIRE:

Sonorisation:

Enceintes de diffusion basse impédance / Monitoring Page 7

Sub basse / amplification / processeur Page 8

Accessoire enceinte / line array Page 9

Amplificateur 100 volts / accessoire et câblage 100 volts / sono portable Page 10

Console de mixage analogique / numérique Page 11

Console de mixage / périphériques Page 12

Périphériques / Sources Page 13

Microphonie filaire Page 14

Microphonie filaire Page 15

Microphonie filaire et HF Page 16

Microphonie HF Page 17

Ear monitor / pied micro / accessoires micro Page 18

Multipaire audio / Câble RJ45 Page 19

Multipaire audio / Câblage micro Page 20

Câblage RJ45 Page 21

Câblage enceinte / Accessoire câblage enceinte Page 22

Accessoires régie / pupitre / interphonie filaire et hf Page 23

Ligne de retour / Diffusion complète Page 24

Eclairage:

Eclairage asservis / traditionnel Page 26

Barre de PAR / PC / Découpes Page 27

Accessoires Découpes / Projecteur d'effets / Architecturaux / LED Page 28

Stroboscope / Machines à effets / Poursuite / Consommable Page 29

Console traditionnelle / asservis / Bloc de puissance Page 30

SOMMAIRE:

Périphériques DMX / Armoires mixtes Page 31

Protection pluie / Câblage DMX Page 32

Câblage DMX / Câblage RJ45 Page 33

Vidéo:

Vidéo projecteurs / lentilles / écran de projection Page 35

Ecran LCD / Ecran plein jour / Source / Mélangeur / Distributeur Page 36

Convertisseur / De Embedder / Câble composite Page 37

Câble HDMI / Câble VGA HD15 / Accessoires HDMI & VGA Page 38

Câble HDTV-SDI / Adaptateur vidéo Page 39

Informatique:

Ordinateurs / Switch / Onduleurs / Câblage réseau Page 41

Levage:

Palan électrique et manuel / câblage moteur Page 43

Elingue / Spenset / Accessoires / Pieds et tour de levage Page 44

Structure:

Tube 50 Noir et Alu / Structure triangle 290 Page 46 / 47

Structure carré 300 Alu / Noir Page 48 / 49

Structure carré 390 Noir / Accessoires de structure Page 50 / 51

Decor:

Pndrillon / Cyclo / Lycra Page 53

SOMMAIRE:

Scene et protection:

Praticable / Abri facile / Rampes de chargement / Echelle Page 55

Distribution électrique:

Armoire électrique / Passage de câble Page 57

Descriptif des armoires électriques Page 58

Prolongateurs triphasé de 16A à 125A Page 59

Prolongateur monophasé / Epanoui Page 60

Multipaire Harting / Multipaire Socapex / Testeurs électrique Page 61

Multiprise / Passage de câble / Mise à la terre / Abri facile Page 62

Tableau de section des câbles électrique Page 63

Coefficient de location Page 64

Conditions générales Page 65

Conditions générales Page 66

Sonorisation

1 rue Paul le Caër Z.I. de la résistantance14400 BAYEUX Tel: 02.31.21.62.37. www.musiclight-normandie.com

Référence	Désignation	Prix HT	Prix TTC
	Enceintes de diffusion basse impédance:		
802	BOSE 802 240w / 8 Ohms	18.00€	21.60€
DX-8	APG DX-8 200w / 8 Ohms Passive (façade / retour)	30.00€	36.00€
DX-15	APG DX-15 600w / 8 Ohms Passive (façade / retour)	35.00€	42.00€
SMX-15	APG SMX-15 1000w / 8 Ohms Bi-amplifiée (façade / retour)	45.00€	54.00€
	Enceintes de diffusion amplifiée:		
K12.2	QSC K12.2 Amplifiée 1000w (façade / retour)	32.50€	39.00€
PRO15A	HK PRO-15 A Amplifiée 600w (façade / retour)	32.50€	39.00€
PRO18A	HK PRO –18A Amplifié 600w (caisson de basse)	32.50€	39.00€
	Enceintes Line Array:		
	Moyenne portée:		
UC206N	APG UNILINE COMPACT UC-206 300w + 100w / 70° x 15°	40.00€	48.00€
UC206W	APG UNILINE COMPACT UC-206 300w + 100w / 105° x 15°	40.00€	48.00€
UC115B	APG UNILINE COMPACT UC-115B 1100w / 8 Ohms	35.00€	42.00€
	Longue portée:		
UL210	APG UNILINE UL-210 800w + 300w / 85° x 10°	50.00€	60.00€
UL118	APG UL118B 800w / 8 Ohms	40.00€	48.00€
	Enceintes Monitoring / régie:		
HS5	YAMAHA Enceinte de monitoring bi-amplifiée 45w + 25w	15.00€	18.00€
HS8S	YAMAHA Caisson de grave monitoring 150w	25.00€	30.00€
B205D	BEHRINGER Enceinte large bande 150w 3 entrées.	15.00€	18.00€

Référence	Désignation	Prix HT	Prix TTC
	Sub basse:		
UC115B	APG UC-115B 1100w / 8 Ohms	35.00€	42.00€
UL118B	APG UL118B 800w / 8 Ohms	40.00€	48.00€
TB118	APG TB118 1300W / 8 Ohms	40.00€	48.00€
TB218	APG TB218 2600W / 4 Ohms	50.00€	60.00€
	Amplification:		
GX5	QSC 2x500w / 8 Ohms - 2x700w / 4 Ohms	25.00€	30.00€
ISA-800	QSC 2x800w / 8 Ohms ou 100 volts	50.00€	60.00€
SA30:2	APG 2x1400w / 8 Ohms - 2x2600w / 4 Ohms	40.00€	48.00€
UNIRACK	APG Unirack 2 ampli SA-30 + 1 proc. DMS 48 - Dante / Aes / Analo.	80.00€	96.00€
TOURACK	APG Tourack 4 ampli SA-30 + 1 proc. DMS 48F - Dante / Aes / Analo.	160.00€	192.00€
	Processeur de diffusion / Zoneur / Splitter		
Rep.8V	MONACOR Répartiteur audio 2x4 voies / 1x 8 voies	20.00€	24.00€
DMS-48	APG Processeur 4 entrées / 8 sorties AES / DANTE	30.00€	36.00€
802C	BOSE Processeur pour enceinte 802	10.00€	12.00€
LM44	LAKE Processeur 4 entrées / 4 sorties	80.00€	96.00€
	Traversée de scène:		
T.S. 25M	Traversée de scène audio 32A tétra + 4 RJ45 + 4 paires / 25M	20.00€	24.00€
T.S. 20M	Traversée de scène audio 32A Mono + 4 RJ45 + 4 paires / 20M	15.00€	18.00€
T.S. 10M	Traversée de scène audio 32A Mono + 4 RJ45 + 4 paires / 10M	10.00€	12.00€

Référence	Désignation	Prix HT	Prix TTC
	Accessoire enceintes:		
Tube HP	K&M Tube de couplage réglable Diam.35 0,80 à 1,20 mètres	2.00€	2.40€
Tube HP 10	K&M Tube de couplage réglable M20 0,90 à 1,50 mètres	2.00€	2.40€
Tube HP 10C	K&M Tube de couplage Crémaillère M20 0,90 à 1,50 mètres	8.00€	9.60€
PHP Kit	K&M Kit 2 Pieds d'enceinte 2.00 mètres charge:40Kg	8.00€	9.60€
PHP BR	K&M pied enceinte avec socle lourd 1.80 mètres charge 20Kg	5.00€	6.00€
PHP Crem.	K&M Pied à crémaillère enceinte 2.20 mètres charge:50Kg	8.00€	9.60€
ST-4000	ASD Pied à treuil 4,00 mètres Charge:80Kg	15.00€	18.00€
ET.802	Etrier de suspension pour enceinte BOSE 802	4.00€	4.80€
ET.DX8	Etrier de suspension pour enceinte DX-8	5.00€	6.00€
ET.DX15	Etrier de suspension pour enceinte DX-15	5.00€	6.00€
UC Stack	Bumper inversé pour stack maxi 8 UC206	20.00€	24.00€
UC Rail	Bumper pour maxi 8 UC206	20.00€	24.00€
UC Truss	Bumper pour UC206 / UC115B / liaison	20.00€	24.00€
UL Truss	Bumper pour UL210	20.00€	24.00€

Référence	Désignation	Prix HT	Prix TTC
	Enceintes 100 volts:		
HP100V	EUROPSONIC Enceinte 30w	5.00€	6.00€
IT-300	MONACOR Pavillon 2 voies 30w	6.00€	7.20€
	Amplificateur 100 volts:		
PA-888	MONACOR PA-888 + mélangeur 45w (fonctionne en 220v ou 12v)	20.00€	24.00€
ISA-800	QSC ISA 800 2 x 800w / 100 volts	50.00€	60.00€
	Accessoires accroche et câblage 100 volts:		
FM-01	Accroche poteau à sangle pour HP	2.00€	2.40€
ST-4000	ASD Pied à treuil 4,00 mètres Charge:80Kg	12.00€	14.40€
ALT-550	ASD Pied de levage 5.50 mètres Charge:225Kg	50.00€	60.00€
Barre T	ASD Barre en T ronde 50 : 1,5mètre	2.00€	2.40€
Conv 100v	Convertisseur MONACOR 100 volts > 0 dB	8.00€	9.60€
HP 250m	Kit câblage hp 100 volts - 250m (différentes longueurs)	30.00€	36.00€
HP 600m	Kit câblage hp 100 volts - 600m (différentes longueurs)	60.00€	72.00€
HP 1000m	Kit câblage hp 100 volts - 1000m (différentes longueurs)	80.00€	96.00€
	Sono portable sur batterie:		
MA707CD	Sono portable sur batterie 100w CD / USB - Bluetooth - 2 micros	80.00€	96.00€
MA708CD	Sono portable sur batterie 200w CD / USB - Bluetooth - 2 micros	120.00€	144.00€

Référence	Désignation	Prix HT	Prix TTC
	Console de mixage analogique :		
MG16XU	YAMAHA 8 mono + 4 stéréo + multi effets	35.00€	42.00€
MG12XU	YAMAHA 4 mono + 4 stéréo + multi effets	20.00€	24.00€
	Console de mixage numérique :		
01V96VCM	YAMAHA 12 mic + 4 ligne / 4 omni / 4 fx + carte 8 in / 8 out ligne	50.00€	60.00€
SQ-5	ALLEN&HEATH 16 mic / 12 bus / 8 fx + carte dante	80.00€	96.00€
X-32	BEHRINGER 32 mono / 16 bus / 4 fx	120.00€	144.00€
X32/S32	BEHRINGER X-32 + rack S-32 + multipaire RJ75M	160.00€	192.00€
CL5	YAMAHA 72 canaux / 16 bus + carte 8 in / 8 out ligne	400.00€	480.00€
M7CL32	YAMAHA 32 canaux / 16 bus + carte 8 in / 8 out ligne	200.00€	240.00€
CL5 / 32	YAMAHA CL5 + RIO 3224D	470.00€	564.00€
CL5 / 48	YAMAHA CL5 + RIO 3224D + RIO 1608D	520.00€	624.00€
	Interface console et boitier de scène:		
MY8-ADDA	YAMAHA carte 8 in / 8 out niveau ligne	25.00€	30.00€
MLA-8	YAMAHA préampli 8 micros	20.00€	24.00€
RIO3224D	YAMAHA 32 in / 16 out / 4 AES	70.00€	84.00€
RIO1608D	YAMAHA 16 in / 8 out	50.00€	60.00€
S32	BEHRINGER 32 in / 16 out / 2 AES	45.00€	54.00€
SQ-Dante	ALLEN & HEATH 64 in / 64 out	30.00€	36.00€
DT168	ALLEN & HEATH 16 in / 8 out Dante	50.00€	60.00€

Référence	Désignation	Prix HT	Prix TTC
	Console de mixage DJ:		
MPX-44	MONACOR 2 mic + 8 stéréo	16.00€	19.20€
DJM-500	PIONNER 1 mic + 8 stéréo	40.00€	48.00€
DJM-800	PIONNER 2 mic + 8 stéréo	50.00€	60.00€
DJM-900N2	PIONNER Nexus 2 2 mic + 8 stéréo	100.00€	120.00€
	Carte SON :		
Audiobox	PRESONUS 2 in / 2 out	20.00€	24.00€
Scarlet	FOCUSRITE 2 in / 2 out	20.00€	24.00€
	Périphérique de traitement:		
160A	DBX Compresseur 1 canal	20.00€	24.00€
166XL	DBX Compresseur / limiteur 2 canaux	23.00€	27.60€
DS-404	DRAWER Gate 4 canaux	23.00€	27.60€
	Equaliser :		
FCS966	BSS 2x31 Bandes	19.00€	22.80€
LM44	LAKE Processeur 4 entrées / 4 sorties	80.00€	96.00€

Référence	Désignation	Prix HT	Prix TTC
	Périphérique Effets :		
SPX-990	YAMAHA Multi effets	23.00€	27.60€
	Boitier de direct:		
DIB-100	MONACOR Passive	5.00€	6.00€
AR-133	BSS Active	8.00€	9.60€
J48	RADIAL Active Mono	8.00€	9.60€
J48 ST	RADIAL Active Stéréo	16.00€	19.20€
USB-PRO	RADIAL Active USB Stéréo	8.00€	9.60€
	Sources:		
CDD-4530	AUDIOPHONY Double lecteur cd MP3	20.00€	24.00€
MPU-310	AUDIOPHONY Simple lecteur cd MP3	15.00€	18.00€
DN300R	DENON Enregistreur sur USB / SD	15.00€	18.00€
DN300C	DENON Simple lecteur cd / usb	15.00€	18.00€
CDJ-1000	PIONNER MK3 Lecteur cd	45.00€	54.00€
CDJ-2000 N	PIONNER Nexus 2	75.00€	90.00€
CD-120	MONACOR CD / Usb + tuner FM	20.00€	24.00€

Microphonie filaire:

Référence	Désignation	Prix HT	Prix TTC
	Shure:		
SM-57	Dynamique Cardioïde	10.00€	12.00€
SM-58	Dynamique Cardioïde	10.00€	12.00€
SM-58 Int	Dynamique Cardioïde avec inter	10.00€	12.00€
SM-81	Electrostatique Cardioïde	15.00€	18.00€
BETA 52	Dynamique Super cardioïde	10.00€	12.00€
BETA-56	Dynamique Super cardioïde	10.00€	12.00€
BETA 57A	Dynamique Super cardioïde	10.00€	12.00€
BETA 58A	Dynamique Super cardioïde	10.00€	12.00€
BETA 87A	Electrostatique Super cardioïde	15.00€	18.00€
BETA 91	Electrostatique Hémi cardioïde	15.00€	18.00€
BETA 98 HC	Electrostatique Super cardioïde	15.00€	18.00€
WL-93	Electrostatique Omnidirectionnel Cravate	5.00€	6.00€
WL-185	Electrostatique Cardioïde Cravate	5.00€	6.00€
KSM-9	Electrostatique Cardioïde et Hyper cardioïde	30.00€	36.00€
	Sennheiser:		
E-604	Dynamique Cardioïde	10.00€	12.00€
E-606	Dynamique Super cardioïde	10.00€	12.00€
E-904	Dynamique Cardioïde	10.00€	12.00€
E-906	Dynamique Super cardioïde	10.00€	12.00€
E-835	Dynamique Cardioïde	10.00€	12.00€
E-840	Dynamique Cardioïde avec inter	10.00€	12.00€
E-945	Dynamique SuperCardioïde	10.00€	12.00€
MD-421	Dynamique Cardioïde	10.00€	12.00€
MKH 416	Canon SuperCardioïde	40.00€	48.00€

Référence	Désignation	Prix HT	Prix TTC
	AKG:		
C-535	Electrostatique Cardioïde	15.00€	18.00€
C-636	Electrostatique Cardioïde	15.00€	18.00€
C-214	Electrostatique Cardioïde	20.00€	24.00€
C-414	Electrostatique Directivité réglable	40.00€	48.00€
C-451	Electro statique	15.00€	18.00€
	Neumann:		
KM-184	Electrostatique Cardioïde	20.00€	24.00€
KMS-105	Electrostatique Super cardioïde	30.00€	36.00€
	Audix:		
D6	Dynamique Cardioïde	10.00€	12.00€
	Audiotechnica:		
ATM350	Electrostatique Cardioïde	15.00€	18.00€
	DPA:		
4099CB	Electrostatique Super cardioïde Violon	35.00€	42.00€
4099V	Electrostatique Super cardioïde Violon	35.00€	42.00€
4099G	Electrostatique Super cardioïde Guitare	35.00€	42.00€
4099T	Electrostatique Super cardioïde Trompette	35.00€	42.00€
4099S	Electrostatique Super cardioïde Saxophone	35.00€	42.00€
4099P	Electrostatique Super cardioïde Piano (Couple appairé)	70.00€	84.00€
4060	Cravate Omnidirectionnel Normal SPL Noir	35.00€	42.00€
4061	Cravate Omnidirectionnel Hi-Sens Noir ou Chair	35.00€	42.00€
4080	Cravate Cardioïde Noir	35.00€	42.00€
4066	Serre tête Omnidirectionnel Beige	35.00€	42.00€
4088	Serre tête Cardioïde Beige	35.00€	42.00€

Microphonie filaire:

Référence	Désignation	Prix HT	Prix TTC
	Beyerdynamic:		
M-88	Dynamique Hyper cardioïde	8.00€	9.60€
	Electro-voice:		
RE20	Dynamique Cardioïde	15.00€	18.00€

Microphonie HF:

	Shure:		
AD4D	Double récepteur simple Axient Bande 470-636 Mhz	110.00€	132.00€
AD2	Emetteur main Axient avec capsule SM-58 2 / 10 / 35 mW	25.00€	30.00€
AD1	Emetteur ceinture Axient 2 / 10 / 35 mW	25.00€	30.00€
QLX-D4	Récepteur simple QLX-D Bande K-51 606-670 Mhz	50.00€	60.00€
QLX-SM58	Emetteur main QLX-D avec cap. SM-58 1 / 10 mW / Bande K-51	20.00€	24.00€
QLX-D1	Emetteur ceinture QLX-D 1 / 10 mW / Bande K-51	20.00€	24.00€
	Cellule HF SHURE:		
Cap-beta58	Capsule Dynamique Super cardioïde	10.00€	12.00€
Cap-beta87A	Capsule Electrostatique Super cardioïde	15.00€	18.00€
Cap-Ksm9	Capsule Electrostatique Cardioïde et Hyper cardioïde	20.00€	24.00€

Microphonie HF:

Référence	Désignation	Prix HT	Prix TTC
	Antenne et distribution SHURE:		
UA-870	Antenne active 3dB / 10dB - 100° 470—790 Mhz	15.00€	18.00€
PA-805	Antenne passive directive 470—952 Mhz	15.00€	18.00€
UA-860	Antenne passive Omnidirectionnelle 470—1100 Mhz	15.00€	18.00€
HA8089	Antenne hélicoïdale large bande longue portée	50.00€	60.00€
UA845	Distributeur d'antenne 5 sorties	60.00€	72.00€
	JTS:		
JTS RD	Récepteur double Bande BW 530-605 Mhz	30.00€	36.00€
JTS M	Emetteur main avec capsule dynamique 10—50 mW	20.00€	24.00€
JTS C	Emetteur ceinture 10—50 mW Mini xlr 4	20.00€	24.00€
UDA-49	Antenne active directionnelle 3 / 10dB	15.00€	18.00€

Câblage antenne 50 Ohms:

RG213 / 5M	Cable antenne 50 Ohms / 5M RG213	5.00€	6.00€
RG213 / 10M	Cable antenne 50 Ohms / 10M RG213	8.00€	9.60€
RG213 / 15M	Cable antenne 50 Ohms / 15M RG213	10.00€	12.00€
RG213 / 20M	Cable antenne 50 Ohms / 20M RG213	12.00€	14.40€
RG213 / 30M	Cable antenne 50 Ohms / 30M RG213	15.00€	18.00€
RG58 / 1.5M	Cable antenne 50 Ohms / 1.5M RG58	2.00€	2.40€
RG58 / 5M	Cable antenne 50 Ohms / 5M RG58	2.00€	2.40€
RG58 / 10M	Cable antenne 50 Ohms / 10M RG58	5.00€	6.00€
RG58 / 15M	Cable antenne 50 Ohms / 15M RG58	8.00€	9.60€
RG58 / 20M	Cable antenne 50 Ohms / 20M RG58	12.00€	14.40€
RG58 / 30M	Cable antenne 50 Ohms / 30M RG58	15.00€	18.00€

Ear monitor:

Référence	Désignation	Prix HT	Prix TTC
	Ear Monitor		
	Shure:		
PSM900 S	SHURE simple 10 / 50 mW BANDE K1E 596—632 Mhz	80.00€	96.00€
PSM900D	SHURE double + combineur d'antenne + 1 antenne PA805	200.00€	240.00€
PSM900Q	SHURE quad + combineur d'antenne + 1 antenne PA805	350.00€	420.00€
PSM900F	Shure P9HW ear monitor filaire stéréo	50.00€	60.00€
SE215	Paire d 'écouteurs 1 voie	10.00€	12.00€
	Accessoires SHURE PSM:		
HA8089	Antenne hélicoïdale 60° 460—900Mhz	50.00€	60.00€
PA805	Antenne directive passive 470 / 960 Mhz 6,5dBi / 10dB - 100°	15.00€	18.00€
PA421	Combineur d'antenne 4 entrées Large Bande 470 à 865 Mhz	30.00€	36.00€
	Pied de micro:		
PMBL	Perche micro droit base lourde K&M	3.00€	3.60€
PMGM	Perche micro grand modèle K&M	3.00€	3.60€
PMPM	Perche micro petit modèle K&M	3.00€	3.60€
PMT	Pied de micro de table K&M	3.00€	3.60€
PMF	Pince micro manfrotto avec flexible 30cm k&m	3.00€	3.60€
	Accessoires micro:		
Pince M.	Pince micro pour batterie SHURE A56D / SEN. MZH 604	2.00€	2.40€
Barre 2	Barre de couplage pour 2 micros K&M	2.00€	2.40€

Multipaires audio et boitier de scène:

Référence	Désignation	Prix HT	Prix TTC
	Multipaires analogiques:		
Multi 24-8/50m	24 in / 8 out - 50 mètres + fouet + boitier de scène	45.00€	54.00€
Multi 20-4/50m	20 in / 4 out - 50 mètres sur dérouleur	35.00€	42.00€
Multi 8-4/50m	8 in / 4 out - 50 mètres sur dérouleur	25.00€	30.00€
Multi 16-4/30m	16 in / 4 out - 30 mètres + fouet + boitier de scène	25.00€	30.00€
Multi 12/10m	12 paires Xlr male / Xlr femelle— 10 mètres	10.00€	12.00€
Multi 8/20m	8 paires Xlr male / Xlr femelle— 10 mètres	12.00€	14.40€
Multi 8/10m	8 paires Xlr male / Xlr femelle— 10 mètres	8.00€	9.60€
Multi 8/5m	8 paires Xlr male / Xlr femelle— 5 mètres	7.00€	8.40€
Multi 4/10m	4 paires Xlr male / Xlr femelle— 10 mètres	6.00€	7.20€
Multi 2/200m	2 paires Xlr male / Xlr femelle— 200 mètres sur dérouleur	40.00€	48.00€
Multi 2/100m	2 paires Xlr male / Xlr femelle— 100 mètres sur dérouleur	20.00€	24.00€
Multi 2/50m	2 paires Xlr male / Xlr femelle— 50 mètres	10.00€	12.00€
Multi 2/25m	2 paires Xlr male / Xlr femelle— 25 mètres	5.00€	6.00€
Multi 2/10m	2 paires Xlr male / Xlr femelle— 10 mètres	3.00€	3.60€
Multi 2/5m	2 paires Xlr male / Xlr femelle— 5 mètres	2.00€	2.04€
	Rack de scène:		
Rack 32	Boitier de scène 32 entrées / 2 recopies in + 2 Out / Harting	15.00€	18.00€
S.P. 32/10	Sous patch 32 In / 10 mètres Harting	10.00€	12.00€
S.P. 32/15	Sous patch 32 In / 15 mètres Harting	15.00€	18.00€
S.P. 32/25	Sous patch 32 In / 25 mètres Harting	25.00€	30.00€

RJ45 - Câblage micro—Hybride:

Référence	Désignation	Prix HT	Prix TTC
	Multipaire régie RJ45:		
Multi régie100m	4xRJ45 Cat5e + 4 AES + 1 secteur 16A - 100 mètres	80.00€	96.00€
Multi régie 75m	4xRJ45 Cat5e+ 4 AES + 1 secteur 16A - 75 mètres	60.00€	72.00€
Multi régie 50m	4xRJ45 Cat5e+ 4 AES + 1 secteur 16A - 50 mètres	40.00€	48.00€
Multi régie 25m	3xRJ45 Cat5e+ 2xlr audio + 2 AES + 1 secteur 16A - 25 mètres	30.00€	36.00€
	Câbles micro:		
Xlr 2M	Câble micro xlr / xlr 2 mètres ML	1.00€	1.20€
Xlr 5M	Câble micro xlr / xlr 5 mètres ML	1.50€	1.80€
Xlr 10M	Câble micro xlr / xlr 10 mètres ML	2.00€	2.40€
Xlr 25M	Câble micro xlr / xlr 25 mètres ML	4.00€	4.80€
Xlr 50M	Câble micro xlr / xlr 50 mètres ML	6.00€	7.20€
Xlr 100M	Câble micro xlr / xlr 100 mètres ML	10.00€	12.00€
	Câbles AES/EBU:		
AES 5M	Câble AES/EBU xlr / xlr 5 mètres ML	1.50€	1.80€
AES 10M	Câble AES/EBU xlr / xlr 10 mètres ML	2.00€	2.40€
AES 20M	Câble AES/EBU xlr / xlr 20 mètres ML	3.00€	3.60€
	Câbles Hybride audio + secteur:		
Hyb. Audio 5m	Cable hybride module XLR M-F/ secteur - CEE 5M	2.00€	2.40€
Hyb. Audio 10m	Cable hybride module XLR M-F/ secteur - CEE 10M	5.00€	6.00€
Hyb. Audio 20m	Cable hybride module XLR M-F/ secteur - CEE 20M	8.00€	9.60€

Câblage RJ45:

Référence	Désignation	Prix HT	Prix TTC
	Câble RJ45 Ethercon:		
RJ45-2,5M	Câble réseau RJ45 Catégorie 5e 2,5M ML	1.00€	1.20€
RJ45-5M	Câble réseau RJ45 Catégorie 5e 5M ML	2.00€	2.40€
RJ45-10M	Câble réseau RJ45 Catégorie 5e 10M ML	2.00€	2.40€
RJ45-20M	Câble réseau RJ45 Catégorie 5e 20M ML	5.00€	6.00€
RJ45-30M	Câble réseau RJ45 Catégorie 5e 30M ML	7.00€	8.40€
RJ45-50M	Câble réseau RJ45 Catégorie 5e 50M ML	10.00€	12.00€
RJ45-75M	Câble réseau RJ45 Catégorie 5e 75M ML	12.00€	14.40€
RJ45-100M	Câble réseau RJ45 Catégorie 5e 100M ML	16.00€	19.20€
	Multi 2 RJ45:		
Multi 2 RJ / 2.5	Multi 4 RJ45 Ethercon Catégorie 5e - 2.5M	2.00€	2.40€
Multi 2 RJ / 5	Multi 4 RJ45 Ethercon Catégorie 5e - 5M	4.00€	4.80€
Multi 2 RJ / 10	Multi 4 RJ45 Ethercon Catégorie 5e - 10M	4.00€	4.80€
	Multi 4 RJ45:		
Multi 4 RJ / 2.5	Multi 4 RJ45 Ethercon Catégorie 5e - 2.5M	5.00€	6.00€
Multi 4 RJ / 5	Multi 4 RJ45 Ethercon Catégorie 5e - 5M	5.00€	6.00€
Multi 4 RJ / 10	Multi 4 RJ45 Ethercon Catégorie 5e - 10M	10.00€	12.00€
Multi 4 RJ / 20	Multi 4 RJ45 Ethercon Catégorie 5e - 20M	20.00€	24.00€
Multi 4 RJ / 30	Multi 4 RJ45 Ethercon Catégorie 5e - 30M	30.00€	36.00€
	Accessoires RJ45:		
Manchon RJ	Manchon RJ45 Ethercon NEUTRIK	1.00€	1.20€
Testeur RJ	Testeur de câble RJ45 / RJ11 Droit / croisé	10.00€	12.00€

Câbles enceintes:

Référence	Désignation	Prix HT	Prix TTC
SP2P - 1M	Câble haut parleur speakon 2 pôles 1 mètres ML (2.5mm²)	1.00€	1.20€
SP2P - 5M	Câble haut parleur speakon 2 pôles 5 mètres ML (2.5mm²)	1.50€	1.80€
SP2P - 10M	Câble haut parleur speakon 2 pôles 10 mètres ML (2.5mm²)	2.00€	2.40€
SP2P - 25M	Câble haut parleur speakon 2 pôles 25 mètres ML (2.5mm²)	3.00€	3.60€
SP2P - 50M	Câble haut parleur speakon 2 pôles 50 mètres ML (2.5mm²)	6.00€	7.20€
SP4P - 1M	Câble haut parleur speakon 4 pôles 1 mètres ML (2.5mm² ou 4mm²)	2.00€	2.40€
SP4P - 5M	Câble haut parleur speakon 4 pôles 5 mètres ML (2.5mm² ou 4mm²)	2.50€	3.00€
SP4P - 10M	Câble haut parleur speakon 4 pôles 10 mètres ML (2.5mm² ou 4mm²)	3.00€	3.60€
SP4P - 20M	Câble haut parleur speakon 4 pôles 20 mètres ML (2.5mm² ou 4mm²)	5.00€	6.00€
SP4P - 30M	Câble haut parleur speakon 4 pôles 30 mètres ML (2.5mm² ou 4mm²)	8.00€	9.60€
SP8P - 1M	Câble haut parleur speakon 8 pôles 1 mètres ML (2.5mm² ou 4mm²)	2.00€	2.40€
SP8P - 5M	Câble haut parleur speakon 8 pôles 5 mètres ML (2.5mm² ou 4mm²)	2.00€	2.40€
SP8P - 10M	Câble haut parleur speakon 8 pôles 10 mètres ML (2.5mm² ou 4mm²)	3.00€	3.60€
SP8P - 20M	Câble haut parleur speakon 8 pôles 20 mètres ML (2.5mm² ou 4mm²)	5.00€	6.00€
SP8P - 30M	Câble haut parleur speakon 8 pôles 30 mètres ML (2.5mm² ou 4mm²)	10.00€	12.00€
Coup SP4P	Coupleur speakon 4 pôles NEUTRIK	1.00€	1.20€
Coup SP8P	Coupleur speakon 8 pôles NEUTRIK	2.00€	2.40€
SP2P - Jack	Adaptateur speakon / jack 6,3 0,50 mètre ML	1.00€	1.20€
SP2P - Xlr	Adaptateur speakon / Xlr male ou femelle 0,50 mètre ML	1.00€	1.20€
SP2P - Libre	Adaptateur speakon / libre 0,50 mètre ML	1.00€	1.20€
SP8P - 2x4P	Fouet speakon 8P. femelle / 2 speakon 4P. Male ML	2.00€	2.40€
SP8P - 4x2P	Fouet speakon 8P. femelle / 4 speakon 2P. Male ML	2.00€	2.40€

Accessoires régie / pupitre / interphonie:

Référence	Désignation	Prix HT	Prix TTC
	Accessoires régie:		
Stand X	Pied en X support régie ASD	5.00€	6.00€
Berceau	Berceau pour console 200 KG	10.00€	12.00€
Prat.2X1	Praticable 200X100 hauteur réglable : 0,20M > 1,00M	25.00€	30.00€
Mesu. dB	Mesureur de décibel MONACOR SM1	15.00€	18.00€
Protente 6x4	Protente pour régie noir 600 X 400 + 4 cotés + accessoires	200.00€	240.00€
Protente 4.5x3	Protente pour régie noir 450 X 300 + 4 cotés + accessoires	150.00€	180.00€
Protente 3x3	Protente pour régie noir 300 X 300 + 4 cotés + accessoires	100.00€	120.00€
Pass. Cab. 2c.	Passe câble 100cm 2 cloison - diamètre maxi 40mm / cloison	8.00€	9.60€
Pass. Cab. 4c.	Passe câble 80cm 4 cloison - diamètre maxi 40mm / cloison	15.00€	18.00€
	Pupitre:		
Oceane	Pupitre de conférence plexiglass	75.00€	90.00€
	Interphonie filaire:		
BS-181	Alimentation ASL 1 poste	19.00€	22.80€
BS-15	Boitier ceinture ASL	7.00€	8.40€
HS1/D	Casque 1 oreillette ASL	7.00€	8.40€
	Interphonie HF:		
Gardian	Poste intercom HF VOKKERO	40.00€	48.00€
MAE410	Casque 1 oreillette VOKKERO	10.00€	12.00€

Diffusion complète:

Référence	Désignation	Prix HT	Prix TTC
	Diffusions line array:		
	Uniline et Uniline compact: Nous contacter.		
	Sonomètre:		
Display SPL	Afficheur enregistreur sonomètre avec micro de mesure	50.00€	60.00€
	Consommable:		
	Piles LR06 - LR03 - 9V		NC.
	Gaffeur (alu, gris, noir, blanc, couleur, fluo, phosphorescent)		NC.
	Adhésif tapis de danse (noir, blanc, gris, transparent)		NC.

Afficheur obligatoire, conforme au décret du 07 août 2017 concernant tout événement intérieur ou extérieur accueillant plus de 300 spectateurs.

Eclairage

1 rue Paul le Caër Z.I. de la résistantance14400 BAYEUX Tel: 02.31.21.62.37. www.musiclight-normandie.com

Référence	Désignation	Prix HT	Prix TTC
	Eclairage Asservis:		
Ledbeam150	Lyre wash / beam ROBE LED 7x40w RGBW	75.00€	90.00€
Spiider	Lyre wash / beam ROBE 18x30w + 1x60w	120.00€	144.00€
Megapointe	Lyre Beam / Spot ROBE HRI-480	150.00€	180.00€
Esprite	Lyre à couteaux ROBE LED 650W	240.00€	288.00€
Painte	Lyre à couteaux ROBE LED 310W	130.00€	156.00€
Quantum P.	Lyre Spot MARTIN Mac Quantum Profile LED 475W	130.00€	156.00€
	Eclairage traditionnel:		
Par 16	PAR 16 / LED / 230V noir DTS	3.00€	3.60€
Par 36	PAR 36 30W / 230V court noir DTS	3.00€	3.60€
Par 56 Sol	PAR 56 300W / 230V court chromé WFL DTS + platine sol	5.00€	6.00€
Par 56	PAR 56 300W / 230V long noir NSP / MFL / WFL DTS	3.00€	3.60€
Par 64 - 500	PAR 64 500W / 230V long noir CP86 / CP87 / CP88 DTS	5.00€	6.00€
Par 64	PAR 64 1000W / 230V long noir CP60 / CP61 / CP62 / CP95 DTS	5.00€	6.00€
	Barre ACL250		
ACL-250	Série ACL 8 x 250 W + 1 bretelle 110 V	35.00€	42.00€
ACL-250 1/2	Barre ACL 4 x 250 W + 1 charge 110V + 1 bretelle 110 V	20.00€	24.00€
Par 64 - 110V	PAR 64 1000W / 110V long noir (charge ACL)	5.00€	6.00€

Eclairage traditionnel:

Référence	Désignation	Prix HT	Prix TTC
	Projecteurs PC:		
PC650	Plan convexe 650W 9° / 60° ADB C51	8.00€	9.60€
PC1000	Plan convexe 1000W 10° / 65° ROBERT JULIAT 306 LUTIN	10.00€	12.00€
PC2000	Plan convexe 2000W 16° / 72° ROBERT JULIAT 329	17.00€	20.40€
	Découpes Lampe:		
Dec 613SX	Découpe 1000W 28° / 54° ROBERT JULIAT 613SX	17.00€	20.40€
Dec 614SX	Découpe 1000W 16° / 35° ROBERT JULIAT 614SX	17.00€	20.40€
Dec 713SX	Découpe 2000W 29° / 50° ROBERT JULIAT 713SX	29.00€	34.80€
Dec 714SX	Découpe 2000W 15° / 40° ROBERT JULIAT 714SX	29.00€	34.80€
Dec 714S	Découpe 2000W 16° / 35° ROBERT JULIAT 714S	29.00€	34.80€
	Découpes LED:		
Dec ETC 15/30	Découpe LED 15° / 30° ETC Daylight HD	55.00€	66.00€
Dec ETC 25/50	Découpe LED 25° / 50° ETC Daylight HD	55.00€	66.00€
Dec ELP 15/30	Découpe LED 15° / 30° MARTIN	55.00€	66.00€
Dec ELP 15/30	Découpe LED 25° / 50° MARTIN	55.00€	66.00€
Dec ELP 15/30 IP	Découpe LED 15° / 30° MARTIN Etanche IP65	70.00€	84.00€
Dec ELP 15/30 IP	Découpe LED 25° / 50° MARTIN Etanche IP65	70.00€	84.00€

Référence	Désignation	Prix HT	Prix TTC
	Accéssoires Découpes / PC		
CF 4V.—PC	Coupe flux 4 volets pour PC Robert Juliat	2.00€	2.40€
CF 4V.—PAR16	Coupe flux 4 volets pour PAR16	2.00€	2.40€
P.Gobo	Porte gobo pour découpe série 600 et 700	2.00€	2.40€
Iris	Iris partiel pour découpe Série 600 SX et 700 S	2.00€	2.40€
	Projecteurs à LED		
Rush2	Projecteur à LED ZOOM MARTIN 10°-60° 12X10W RVBW	32.00€	38.40€
IP Spot	Projecteur IP SPOT à LED 12X12W 40° RVBWA+UV IP65	20.00€	24.00€
Moduled	Projecteur MODULED Ayrton 318 étanche IP65	20.00€	24.00€
Q6 pack	6 Projecteur LED sur batterie 4X10W RGBA 11° IP65 + chargeur	115.83€	139.00€
	Projecteurs d'effets:		
Sunstrip	Barre SUNSTRIP 10 X 75w dmx	15.00€	18.00€
FL-1300	Blinder 1300 2x650W 1 circuit	10.00€	12.00€
	Projecteur architecturaux :		
Iodure 400	Projecteur Iodure 400w PHILIPS IP65	11.00€	13.20€
Quartz 150	Quartz symétrique Halogène 150w IP65	3.00€	3.60€
Quartz 500	Quartz symétrique Halogène 500w IP65	4.00€	4.80€
Quartz Led50	Quartz symétrique LED 50w IP65 4000°K	8.00€	9.60€
Quartz Led100	Quartz symétrique LED 100w IP65 4000°K	15.00€	18.00€

Référence	Désignation	Prix HT	Prix TTC
	Stroboscope:		
ATOMIC	Stroboscope 1500w dmx	40.00€	48.00€
	Effet:		
Viper NT	Machine à fumée 1300 W LOOK, pilotable en DMX + plein	48.00€	57.60€
Viper 2,6	Machine à fumée 2600 W LOOK, pilotable en DMX + plein	60.00€	72.00€
Unique 2,1	Machine à brouillard 1500 W LOOK, pilotable en DMX + plein	45.00€	54.00€
ATMe	Générateur de brume MDG + CO2 hors consommable	120.00€	144.00€
Cons. ATMe	Consommable ATMEe par jour	45.00€	54.00€
Vent.	Ventilateur diamètre 50cm	15.00€	18.00€
	Poursuite:		
Lytor	Projecteur poursuite 1200W HMI LYTOR	120.00€	144.00€
Victor	Projecteur poursuite 1800W 6000K 7/14,5° ROBERT JULIAT	200.00€	240.00€
	Consommable:		
	Filtre et diffuseur LEE FILTERS 1,22m x 0,53m		NC
	Filtre et diffuseur ROSCO 1,00m x 0,61m		NC
	Gobo sur mesure Verre / métal		NC
	Cotton gratté / Moquette ignifugé		NC
	Pile LR06 / LR03 / CR20		NC
	Gaffeur / barnier / tapis de danse (alu, gris, noir, blanc, couleur)		NC
	Lampe PAR , PC, Découpe…		NC

Référence	Désignation	Prix HT	Prix TTC
	Console:		
	Console traditionnelle:		
Manu-6X	Console 6 circuits + master CONTEST MANU-6X	5.00€	6.00€
DC-1224	Console à mémoire 24 CANAUX BOTEX DC-1224	25.00€	30.00€
DC-2448	Console à mémoire 48 CANAUX BOTEX DC-2448	35.00€	42.00€
Lightco –48	Console à mémoire 512 CANAUX MA LIGHTING	90.00€	108.00€
	Console asservis:		
Com. Wing	Command Wing MA LIGHTING	75.00€	90.00€
PC GMA2	Ordinateur tactile dédié + logiciel GrandMA2 + Command Wing	150.00€	180.00€
Grand MA2 L.	Console MA LIGHTING GRAND-MA 2 LIGHT	350.00€	420.00€
	Bloc de puissance:		
4x1Kw	Bloc de puissance 4x1000w Monophasé 16A	8.00€	9.60€
1x2Kw	Bloc de puissance 1 X 2000W monophasé 16A	8.00€	9.60€
6x3Kw	Bloc de puissance 6 X 3000W triphasé 32A / P17 RVE	32.00€	38.40€
12x3Kw	Bloc de puissance 12X 3000W triphasé 63A / P17 RVE	45.00€	54.00€

Référence	Désignation	Prix HT	Prix TTC

Périphériques DMX:

Node 8	Node SWISSON 8 ports Ethernet + 4 splitters 3 & 5 Points	100.00€	120.00€
Node 4	Node SWISSON 4 ports Ethernet + 2 splitters 3 & 5 Points	60.00€	72.00€
Split DMX	Splitter / booster dmx 6 sorties 3&5 points	15.00€	18.00€
Sweet rack	Interface 16 mémoires SWEET LIGHT 512 canaux	50.00€	60.00€

Armoire mixte grada & direct 16A/30mA:

Arm32A + 6x3	Armoire 32A 3 direct 16A + gradateur 6x3 kw + 1 split DMX 6V.	50.00€	60.00€
Arm63A + 12x3	Armoire 63A 9 direct 16A + gradateur 12x3 kw + 2 split DMX 6V	100.00€	120.00€

Détail technique armoire mixte:

Armoire 32 ampères:

Arrêt d'urgence coup de poing + lecteur de tension / puissance

Disjoncteur 3x32 ampères en tête / alimentation P17 / 32A

6 circuits gradués 3000w sur disjoncteurs 16A

3 direct 16A sur prise double protection 30mA 16A par circuit

Armoire 63 ampères:

Arrêt d'urgence coup de poing + lecteur de tension / puissance

Disjoncteur 3x63 ampères en tête / alimentation P17 / 63A

12 circuits gradués 3000w sur disjoncteurs 16A RVE

9 direct 16A sur prise double protection 30mA 16A par circuit

Référence	Désignation	Prix HT	Prix TTC
	Protections pluie:		
Cloche	Cloche suspendu de protection anti pluie pour projecteurs	15.00€	18.00€
Dome	Dôme de protection anti pluie pour projecteurs	30.00€	36.00€
	Câblage DMX 3 et 5 broches:		
DMX 1M / 3P	Câble dmx 3 broches 1M ML	1.00€	1.20€
DMX 2,5M / 3P	Câble dmx 3 broches 2.5M ML	1.00€	1.20€
DMX 5M / 3P	Câble dmx 3 broches 5M ML	1.00€	1.20€
DMX 10M / 3P	Câble dmx 3 broches 10M ML	2.00€	2.40€
DMX 15M / 3P	Câble dmx 3 broches 15M ML	2.00€	2.40€
DMX 20M / 3 P	Câble dmx 3 broches 20M ML	3.00€	3.60€
DMX 50M / 3P	Câble dmx 3 broches 50M ML	8.00€	9.60€
DMX 1M / 5P	Câble dmx 5 broches 1M ML	1.00€	1.20€
DMX 2,5M / 5P	Câble dmx 5 broches 2.5M ML	1.00€	1.20€
DMX 5M / 5P	Câble dmx 5 broches 5M ML	1.00€	1.20€
DMX 10M / 5P	Câble dmx 5 broches 10M ML	2.00€	2.40€
DMX 15M / 5P	Câble dmx 5 broches 15M ML	2.00€	2.40€
DMX 20M / 5 P	Câble dmx 5 broches 20M ML	3.00€	3.60€
DMX 50M / 5P	Câble dmx 5 broches 50M ML	8.00€	9.60€
	Montée de pont DMX:		
MP8 / 25M	Multipaire DMX 8 paires " montée de pont" 25 Mètres	15.00€	18.00€
MP8 / 15M	Multipaire DMX 8 paires " montée de pont" 15 Mètres	10.00€	12.00€
MP8 / 10M	Multipaire DMX 8 paires " montée de pont" 10 Mètres	8.00€	9.60€

Référence	Désignation	Prix HT	Prix TTC
	Multipaire DMX:		
Dmx Régie 50	Multipaire dmx 2 lignes 50M + 2 ligne RJ45 + alim 16A	50.00€	60.00€
Dmx Régie 100	Multipaire dmx 2 lignes 50M + 2 ligne RJ45 + alim 16A	80.00€	96.00€
	Câblage RJ45:		
RJ45-2,5M	Câble réseau RJ45 Catégorie 5e 2,5M ML	1.00€	1.20€
RJ45-5M	Câble réseau RJ45 Catégorie 5e 5M ML	2.00€	2.40€
RJ45-10M	Câble réseau RJ45 Catégorie 5e 10M ML	2.00€	2.40€
RJ45-20M	Câble réseau RJ45 Catégorie 5e 20M ML	5.00€	6.00€
RJ45-30M	Câble réseau RJ45 Catégorie 5e 30M ML	7.00€	8.40€
RJ45-50M	Câble réseau RJ45 Catégorie 5e 50M ML	10.00€	12.00€
RJ45-75M	Câble réseau RJ45 Catégorie 5e 75M ML	12.00€	14.40€
RJ45-100M	Câble réseau RJ45 Catégorie 5e 100M ML	15.00€	18.00€
	Câblage hybride DMX:		
Hyb. DMX/P 2.5m	Cable Hybride DMX 5P / Powerkon in et out 2.5M	2.00€	2.40€
Hyb. DMX/P 5m	Cable Hybride DMX 5P / Powerkon in et out 5M	3.00€	3.60€
Hyb. DMX/P 10m	Cable Hybride DMX 5P / Powerkon in et out 10M	5.00€	6.00€
Hyb. DMX/P 20m	Cable Hybride DMX 5P / Powerkon in et out 20M	8.00€	9.60€
Hyb. DMX/T 2.5m	Cable Hybride DMX 5P / True One in et out 2.5M	2.00€	2.40€
Hyb. DMX/T 5m	Cable Hybride DMX 5P / True One in et out 5M	3.00€	3.60€
Hyb. DMX/T 10m	Cable Hybride DMX 5P / True One in et out 10M	5.00€	6.00€
Hyb. DMX/T 20m	Cable Hybride DMX 5P / True One in et out 20M	8.00€	9.60€

Vidéo

Référence	Désignation	Prix HT	Prix TTC
	Vidéoprojecteur:		
LHD720I	7650 Lumens 1920 x 1080 CHRISTIES (optique en supplément)	400.00€	480.00€
VZ585NE	5000 Lumens 1920 x 1200 PANASONIC Optique 1.09-1.77:1	200.00€	240.00€
W381	3900 Lumens 1920 x 1200 OPTOMA Optique 1.48-1.78:1	40.00€	48.00€
	Lentille et objectif:		
OPT 0.8	Optique fixe courte 0,8:1 pour vidéoprojecteur LHD720I	150.00€	180.00€
OPT 1.2-1.8	Optique zoom courte 1,2-1,8:1 pour vidéoprojecteur LHD720I	100.00€	120.00€
OPT 1.7-3.0	Optique zoom moyen 1,7-3,0:1 pour vidéoprojecteur LHD720I	100.00€	120.00€
OPT 2.8-4.9	Optique zoom long 2,8-4,9:1 pour vidéoprojecteur LHD720I	100.00€	120.00€
	Ecran de projection:		
Ecr. 196x110	Ecran toile 16/9 196 X 110 cm Butterfly	25.00€	30.00€
Ecr. 265x150	Ecran toile sur cadre 16/9 265cm x 150cm toile face et rétro	45.00€	54.00€
Ecr. 365x205	Ecran toile sur cadre 16/9 366cm x 206cm toile face et rétro	65.00€	78.00€
Ecr. 406x265	Ecran toile sur cadre 16/9 406cm x 265cm toile face et rétro	80.00€	96.00€
Ecr. 488x274	Ecran toile sur cadre 16/9 489cm x 274cm toile face et rétro	190.00€	228.00€
Ecr. 630x363	Ecran toile sur cadre 16/9 630cm x 363cm toile face et rétro	450.00€	540.00€
	Support et Shutter Vidéoprojecteur:		
SUP1	Support vidéoprojecteur sur pont 50 ou pied + élingue de sécu	30.00€	36.00€
Shutter	Shutter vidéoprojecteur DMX WAHLBERG	60.00€	72.00€

Référence	Désignation	Prix HT	Prix TTC
	Moniteur et écran LCD:		
LCD21	Ecran LCD 21,5" Format large 16/9 1920 x 1080 Hdmi / Vga	30.00€	36.00€
LCD22	Ecran LCD 22" Format large 16/9 1920 x 1080 Usb / Hdmi / Vga	30.00€	36.00€
LCD43	Ecran LED I Pure 43" 16/9 1920 x 1080 Usb / Hdmi / Vga	100.00€	120.00€
LCD50	Ecran LCD Toshiba 50" 16/9 1920 x 1080 Usb / Hdmi / Vga	150.00€	180.00€
LCD65	Ecran LCD Toshiba 65" 16/9 1920 x 1080 Usb / Hdmi	250,00€	300.00€
LCD75	Ecran LCD Toshiba 75" 16/9 1920 x 1080 Usb / Hdmi	320,00€	384.00€
LED85	Ecran LED Hisense 85" 16/9 UHD / 4K Usb / Hdmi	450.00€	540.00€
Ret 40 »	Retour de scène pliant Rythmes et Sons pour écran LCD 32 à 40''	20.00€	24.00€
	Ecran plein jour:		
	Etude et devis sur simple demande.		
	Source:		
DVD	Lecteur DVD / Bluray	30.00€	36.00€
	Mélangeur vidéo:		
V1HD	Mélangeur vidéo 4 entrées HDMI ROLAND V-1HD	75.00 €	84.00€
	Regie vidéo:		
Pc Resolum	Ordinateur dédié avec logiciel « Resolum Arena »	150.00€	180.00€

Référence	Désignation	Prix HT	Prix TTC
	Distributeur:		
Dist. VGA 1/3	Distributeur VGA 1 in - 3 out KRAMER	15.00€	18.00€
Dist. HDMI 1/2	Distributeur HDMI 1 in - 2 out KRAMER	20.00€	24.00€
Dist. HDMI 1/4	Distributeur HDMI 1 in - 4 out KRAMER	30.00€	36.00€
	Convertisseur:		
Conv. Hdmi-Sdi	Convertisseur Blackmagic HDMI vers HD-SDI	15.00€	18.00€
Conv. Sdi-Hdmi	Convertisseur Blackmagic HD SDI vers HDMI	15.00€	18.00€
Conv. Hdmi-Vga	Convertisseur Koning HDMI vers VGA	10.00€	12.00€
	De Embedder:		
De-Emb HDMI	De-Embedder/Séparateur/Extracteur de l'Audio dans le HDMI	15.00€	18.00€
	Câble Composite:		
Bnc 2,5M	Câble vidéo composite BNC / BNC 75 OHMS 2,5M ML	2.00€	2.40€
Bnc 5M	Câble vidéo composite BNC / BNC 75 OHMS 5M ML	3.00€	3.60€
Bnc 10M	Câble vidéo composite BNC / BNC 75 OHMS 10M ML	5.00€	6.00€
Bnc 25M	Câble vidéo composite BNC / BNC 75 OHMS 25M ML	7.00€	8.40€
Bnc 50M	Câble vidéo composite BNC / BNC 75 OHMS 50M ML	10.00€	12.00€

Référence	Désignation	Prix HT	Prix TTC
	Câble VGA HD15:		
Vga 1,5M	Câble VGA HD15 MALE / MALE 1,5M KRAMER	2.00€	2.40€
Vga 5M	Câble VGA HD15 MALE / MALE 5M KRAMER	3.00€	3.60€
Vga 10M	Câble VGA HD15 MALE / MALE 10M KRAMER	5.00€	6.00€
Vga 15M	Câble VGA HD15 MALE / MALE 15M KRAMER	7.00€	8.40€
Vga 20M	Câble VGA HD15 MALE / MALE 20M KRAMER	10.00€	12.00€
Vga 30M	Câble VGA HD15 MALE / MALE 30M KRAMER	15.00€	18.00€
Vga 50M	Câble VGA HD15 MALE / MALE 50M KRAMER	20.00€	24.00€
	Câble HDMI:		
Hdmi 2M	Câble HDMI MALE / MALE 2M KRAMER	3.00€	3.60€
Hdmi 5M	Câble HDMI MALE / MALE 5M KRAMER	4.00€	4.80€
Hdmi 10M	Câble HDMI MALE / MALE 10M KRAMER	8.00€	9.60€
Hdmi 15M	Câble HDMI MALE / MALE 15M KRAMER	12.00€	14.40€
Hdmi 20M	Câble HDMI MALE / MALE 20M actif KRAMER	15.00€	18.00€
Hdmi 30M	Câble HDMI MALE / MALE 30M Fibre KRAMER	25.00€	30.00€
Hdmi 40M	Câble HDMI MALE / MALE 40M Fibre KRAMER	30.00€	36.00€
Hdmi 50M	Câble HDMI MALE / MALE 50M Fibre KRAMER	40.00€	48.00€
	Accessoire VGA & HDMI:		
Coup HDMI	Coupleur HDMI femelle / femelle	0.50€	0.60€
Coup VGA	Coupleur VGA HD15 femelle / femelle	0.50€	0.60€

Référence	Désignation	Prix HT	Prix TTC

Câble HDTV—SDI:

SDI 2,5M	Câble HDTV - SDI - HDSDI BNC / BNC 75 OHMS 2,5 mètres	3.00€	3.60€
SDI 5M	Câble HDTV - SDI - HDSDI BNC / BNC 75 OHMS 5 mètres	5.00€	6.00€
SDI 10M	Câble HDTV - SDI - HDSDI BNC / BNC 75 OHMS 10 mètres	5.00€	6.00€
SDI 20M	Câble HDTV - SDI - HDSDI BNC / BNC 75 OHMS 20 mètres	7.00€	8.40€
SDI 30M	Câble HDTV - SDI - HDSDI BNC / BNC 75 OHMS 30mètres	9.00€	10.80€
SDI 50M	Câble HDTV - SDI - HDSDI BNC / BNC 75 OHMS 50 mètres	15.00€	18.00€
SDI 100M	Câble HDTV - SDI - HDSDI BNC / BNC 75 OHMS 100 mètres	20.00€	20.00€

Adaptateur vidéo:

Ada bnc/rca F	Adaptateur BNC F. / RCA F. KRAMER	0.50€	0.60€
Ada bnc/rca M	Adaptateur BNC F. / RCA M. KRAMER	0.50€	0.60€
Ada vga/5bnc	Adaptateur VGA Mâle / 5 BNC mâle	0.50€	0.60€
T bnc	T de dérivation BNC POUR REPIQUAGE KRAMER	0.50€	0.60€
Ada MAC/VGA	Adaptateur MAC Dipslay port / vag 15P	2.00€	2.40€
AdaMAC/HDMI	Adaptateur MAC Dipslay port / hdmi	2.00€	2.40€
Ada MAC/DVI	Adaptateur MAC Dipslay port / Dvi	2.00€	2.40€

Informatique

1 rue Paul le Caër Z.I. de la résistantance14400 BAYEUX Tel: 02.31.21.62.37. www.musiclight-normandie.com

Référence	Désignation	Prix HT	Prix TTC
	Ordinateurs / Ipad:		
Lenovo M910Z	Ordinateur Intel Core i5-7500 8 Go SSD 256 Go LED tactile 23.8"	75.00€	90.00€
ASUS Port	Ordinateur portable AZUS Intel Pentium N3710 4 Go	25.00€	30.00€
I Pad	Tablette I Pad	20.00€	24.00€
	Switch informatique:		
Switch 20	Switch Gigabit manageable 20 ports Cisco SG300-20	20.00€	24.00€
Switch 10	Switch Gigabit manageable 10 ports Cisco SG350-10	10.00€	12.00€
Switch 8	Switch Gigabit 8 ports	10.00€	12.00€
Switch 5	Switch Gigabit 5 ports	5.00€	6.00€
	Onduleur:		
Ondul650	Onduleur secteur EATON 650VA / 400w	30.00€	36.00€
	Câblage RJ45:		
RJ45-2,5M	Câble réseau RJ45 Catégorie 5e 2,5M ML	1.00€	1.20€
RJ45-5M	Câble réseau RJ45 Catégorie 5e 5M ML	2.00€	2.40€
RJ45-10M	Câble réseau RJ45 Catégorie 5e 10M ML	2.00€	2.40€
RJ45-20M	Câble réseau RJ45 Catégorie 5e 20M ML	5.00€	6.00€
RJ45-30M	Câble réseau RJ45 Catégorie 5e 30M ML	7.00€	8.40€
RJ45-50M	Câble réseau RJ45 Catégorie 5e 50M ML	10.00€	12.00€

Levage

1 rue Paul le Caër Z.I. de la résistantance14400 BAYEUX Tel: 02.31.21.62.37. www.musiclight-normandie.com

Référence	Désignation	Prix HT	Prix TTC
	Palans électrique:		
Mot 320	Moteur 320kg - 20m de chaine + sac Liftket Vitesse 4m/min	55.00€	66.00€
Mot 500	Moteur 500kg - 20m de chaine + sac Liftket Vitesse 4m/min	65.00€	78.00€
Mot 1000	Moteur 100kg - 20m de chaine + sac Liftket Vitesse 4m/min	80.00€	96.00€
	Palan manuel:		
Pal 500/5	Palan à chaine manuel 500kg / 5m + sac	20.00€	24.00€
Pal 500/10	Palan à chaine manuel 500kg / 10m + sac	25.00€	30.00€
	Câblage et commande moteur:		
Telec 1M	Télécommande 1 moteurs	10.00€	12.00€
Telec 2M	Télécommande 2 moteurs	20.00€	24.00€
Telec 4M	Télécommande 4 moteurs P17 / Harting	40.00€	48.00€
Telec 8M	Télécommande 8 moteurs P17 / Harting	55.00€	66.00€
Prol. Mot. 5M	Prolongateur triphasé pour moteur P17 3P+T 5m	4.00€	4.80€
Prol. Mot. 10M	Prolongateur triphasé pour moteur P17 3P+T 10m	5.00€	6.00€
Prol. Mot. 15M	Prolongateur triphasé pour moteur P17 3P+T 15m	7.00€	8.40€
Prol. Mot. 20M	Prolongateur triphasé pour moteur P17 3P+T 20m	8.00€	9.60€
Prol. Mot. 25M	Prolongateur triphasé pour moteur P17 3P+T 25m	9.00€	10.80€
Hart. 4 Mot /25	Prolongateur harting 25M pour 4 moteurs + fouet P17 M / F	15.00€	18.00€

Référence	Désignation	Prix HT	Prix TTC

Elingue / Spanset / manille et accéssoire:

EL 1M - 1T	Elingue 12mm gainée / 1000KG / 1 mètres + 2 manilles	1.00€	1.20€
EL 1.5M - 1T	Elingue 12mm gainée / 1000KG / 1.5 mètres + 2 manilles	1.50€	1.80€
EL 2M - 1T	Elingue 12mm gainée / 1000KG / 2 mètres + 2 manilles	2.00€	2.40€
EL 2.5M - 1T	Elingue 12mm gainée / 1000KG / 2.5 mètres + 2 manilles	2.50€	3.00€
EL 3M - 1T	Elingue 12mm gainée / 1000KG / 3 mètres + 2 manilles	3.00€	3.60€
EL 4M - 1T	Elingue 12mm gainée / 1000KG / 4 mètres + 2 manilles	4.00€	4.80€
Spanset 0.5 M	Elingue tubulaire armée noire 0.5M / 1 Tonne + 1 manilles	1.00€	1.20€
Spanset 1 M	Elingue tubulaire armée noire 1M / 1 Tonne + 1 manilles	1.00€	1.20€
Spanset 1.5 M	Elingue tubulaire armée noire 1.5M / 1 Tonne + 1 manilles	1.00€	1.20€
Spanset 2 M	Elingue tubulaire armée noire 2M / 1 Tonne + 1 manilles	2.00€	2.40€
Spanset 3 M	Elingue tubulaire armée noire 3M / 1 Tonne + 1 manilles	3.00€	3.60€
Crabe	Pince CRABE pour IPN 75 à 250 mm - charge maxi 1 Tonne	5.00€	6.00€
Sup IPN	Support IPN / griffe de tente	2.00€	2.40€

Pieds et tour de levage:

TL-290	Tour de levage 7.5M / 1Tonne (sans moteur) ASD	130.00€	156.00€
ALT600	Pied à fourches 6,00M CHARGE 250KG ASD	60.00€	72.00€
ALT550	Pied à treuil 5,50M CHARGE:225KG ASD	50.00€	60.00€
ALT400	Pied à treuil 4,00M CHARGE:80KG ASD	20.00€	24.00€
ST4000	Pied à treuil 4,00M CHARGE:80KG ASD	15.00€	18.00€

Structure

1 rue Paul le Caër Z.I. de la résistantance14400 BAYEUX Tel: 02.31.21.62.37. www.musiclight-normandie.com

Référence	Désignation	Prix HT	Prix TTC
	Tube 50 noir ASD Manchonnable:		
tub 50cm	Barre alu 50cm NOIR	2.00€	2.40€
tub. 1M	Barre alu 1 M NOIR	2.50€	3.00€
tub. 2M	Barre alu 2 M NOIR	4.00€	4.80€
tub. 3M	Barre alu 3 M NOIR	6.00€	7.20€
	Tube 50 alu non-manchonnable:		
tub 50cm	Barre alu 50cm NOIR	1.00€	1.20€
tub. 1M	Barre alu 1 M NOIR	1.00€	1.20€
tub. 2M	Barre alu 2 M NOIR	2.00€	2.40€
tub. 3M	Barre alu 3 M NOIR	3.00€	3.60€
	Structure triangle ASD SX290 alu:		
290 / 0,25	Structure triangle 290 ALU / 0,25 M + 3 manchons + 6 goupilles	5.00€	6.00€
290 / 0,29	Structure triangle 290 ALU / 0,29 M + 3 manchons + 6 goupilles	5.00€	6.00€
290 / 0,5	Structure triangle 290 ALU / 0,50M + 3 manchons + 6 goupilles	5.00€	6.00€
290 / 1,00	Structure triangle 290 ALU / 1.00M + 3 manchons + 6 goupilles	7.00€	8.40€
290 / 2,00	Structure triangle 290 ALU / 2.00M + 3 manchons + 6 goupilles	12.00€	14.40€
290 / 3,00	Structure triangle 290 ALU / 3.00M + 3 manchons + 6 goupilles	17.00€	20.40€
Ang 290 2D	Angle 2D (ASX22) + 3 manchons + 6 goupilles	10.00€	12.00€
Ang 290 3D P.	Angle 3D à plat (ASX33) + 6 manchons + 12 goupilles	14.00€	16.80€
Ang 290 3D A.	Angle 3D angle (ASX31 ou ASX32) + 6 manchons + 12 goupilles	14.00€	16.80€

SX 290

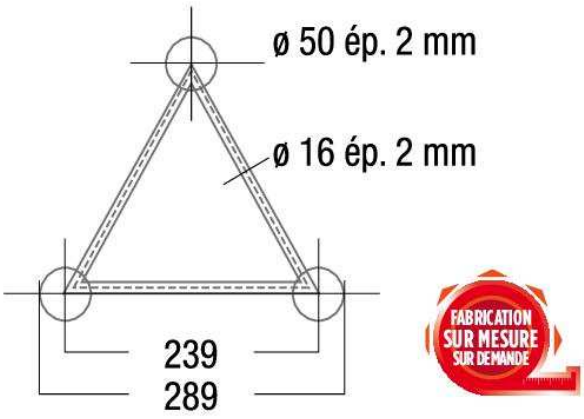

FABRICATION SUR MESURE SUR DEMANDE

CHARGES MAXIMALES (1/100) * POINTE EN BAS

Portée (m)	Flèche (mm)	Q (kg/ml)	P1 (kg)	P2 (kg/pt2)	P3 (kg/pt3)	P4 (kg/pt4)	SW (kg)
1	10	1338	1338	669	446	335	4
2	20	667	820	617	411	334	8
3	30	364	541	408	272	227	11
4	40	203	399	303	202	169	15
5	50	129	312	239	159	133	19
6	60	88	253	196	130	109	23
7	70	64	210	164	109	92	27
8	80	48	177	140	93	79	30
9	90	37	150	121	81	68	34
10	100	29	128	105	70	59	38
11	110	24	109	92	61	52	42
12	120	19	92	81	54	46	46
13	130	16	78	71	47	41	49
14	140	13	65	62	41	36	53
15	150	11	53	54	36	32	57
16	160	9	43	47	31	28	61
17	170	7	33	36	27	23	65
18	180	5	24	27	21	17	68
19	190	4	15	19	15	13	72
20	200	3	7	12	10	9	76

CHARGES PRÉCONISÉES (1/300) * POINTE EN BAS

Portée (m)	Flèche (mm)	Q (kg/ml)	P1 (kg)	P2 (kg/pt2)	P3 (kg/pt3)	P4 (kg/pt4)	SW (kg)
1	3	1338	1338	669	446	335	4
2	7	667	820	617	411	334	8
3	10	364	541	408	272	227	11
4	13	203	399	303	202	169	15
5	17	129	312	239	159	133	19
6	20	80	253	173	124	98	23
7	23	49	204	122	88	70	27
8	27	31	146	88	64	51	30
9	30	21	105	65	47	38	34
10	33	14	75	47	35	28	38
11	37	10	51	34	25	20	42
12	40	7	33	23	18	15	46
13	43	4	17	15	12	10	49
14	47	3	4	7	7	6	53
15	50	2	N.A	1	2	2	57
16	53	1	N.A	N.A	N.A	N.A	61
17	57	N.A	N.A	N.A	N.A	N.A	65
18	60	N.A	N.A	N.A	N.A	N.A	68
19	63	N.A	N.A	N.A	N.A	N.A	72
20	67	N.A	N.A	N.A	N.A	N.A	76

*Bien comprendre les taux de flèche, se reporter page 4

1 rue Paul le Caër Z.I. de la résistantance14400 BAYEUX Tel: 02.31.21.62.37. www.musiclight-normandie.com

Référence	Désignation	Prix HT	Prix TTC
	Structure carré ASD SC300 alu:		
300/ 0,21 A	Structure carré 300 ALU / 0,21 M + 4 manchons + 8 goupilles	4.00€	4.80€
300/ 0,25 A	Structure carré 300 ALU / 0,25 M + 4 manchons + 8 goupilles	4.00€	4.80€
300 / 0,29 A	Structure carré 300 ALU / 0,29 M + 4 manchons + 8 goupilles	4.00€	4.80€
300 / 0,5 A	Structure carré 300 ALU / 0,5 M + 4 manchons + 8 goupilles	4.00€	4.80€
300 / 1.00 A	Structure carré 300 ALU / 1.00 M + 4 manchons + 8 goupilles	6.00€	7.20€
300 / 2.00 A	Structure carré 300 ALU / 2.00 M + 4 manchons + 8 goupilles	10.00€	12.00€
300 / 3.00 A	Structure carré 300 ALU / 3.00 M + 4 manchons + 8 goupilles	14.00€	16.80€
ang. 300 2D A	Angle 2D (ASC3022) + 4 manchons + 8 goupilles	10.00€	12.00€
ang. 300 3D P A	Angle 3D à plat (ASC 3033) + 8manchons + 16 goupilles	14.00€	16.80€
ang. 300 3D A A	Angle 3D angle (ASC 3031) + 8 manchons + 16 goupilles	14.00€	16.80€
ang. 300 4D P A	Angle 4D à plat (ASC 3041) + 12manchons + 24 goupilles	18.00€	21.60€
ang. 300 4D A A	Angle 4D angle (ASC 3042) + 12 manchons + 24 goupilles	18.00€	21.60€
Ang 135 A	Angle 135° (ASC3025) + 4 manchons + 8 goupilles	18.00€	21.60€
	Structure carré ASD SC300 Noire:		
300 / 0,5 N	Structure carré 300 ALU / 0,5 M + 4 manchons + 8 goupilles	8.00€	9.60€
300 / 1.00 N	Structure carré 300 ALU / 1.00 M + 4 manchons + 8 goupilles	9.00€	10.80€
300 / 2.00 N	Structure carré 300 ALU / 2.00 M + 4 manchons + 8 goupilles	16.00€	19.20€
300 / 3.00 N	Structure carré 300 ALU / 3.00 M + 4 manchons + 8 goupilles	23.00€	27.60€
ang. 300 2D N	Angle 2D (ASC3022) + 4 manchons + 8 goupilles	12.00€	14.60€
ang. 300 3D P N	Angle 3D à plat (ASC 3033) + 8manchons + 16 goupilles	14.00€	16.80€
ang. 300 3D A N	Angle 3D angle (ASC 3031) + 8 manchons + 16 goupilles	14.00€	16.80€
ang. 300 4D P N	Angle 4D à plat (ASC 3041) + 12manchons + 24 goupilles	18.00€	21.60€
ang. 300 4D A N	Angle 4D angle (ASC 3042) + 12 manchons + 24 goupilles	18.00€	21.60€

SC 300

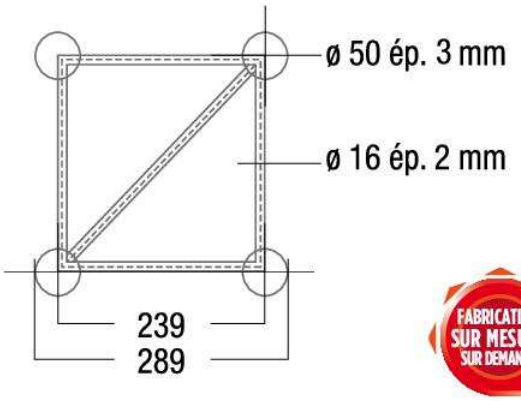

FABRICATION SUR MESURE SUR DEMANDE

CHARGES MAXIMALES (1/100) *

Portée (m)	Flèche (mm)	Q (kg/ml)	P1 (kg)	P2 (kg/pt2)	P3 (kg/pt3)	P4 (kg/pt4)	SW (kg)
1	10	1543	1543	772	514	386	7
2	20	768	1537	768	512	384	13
3	30	510	1530	765	510	383	20
4	40	381	1169	762	508	381	26
5	50	303	924	701	467	379	33
6	60	252	758	578	385	322	39
7	70	189	637	489	326	273	46
8	80	143	546	422	281	236	52
9	90	112	473	369	246	207	59
10	100	89	413	326	217	183	65
11	110	73	363	290	193	163	72
12	120	60	320	260	173	146	78
13	130	50	283	234	156	132	85
14	140	42	250	211	140	120	91
15	150	36	221	190	127	108	98
16	160	31	195	172	115	98	104
17	170	27	171	156	104	90	111
18	180	23	149	141	94	81	117
19	190	20	128	127	85	74	124
20	200	17	109	108	76	65	130

CHARGES PRÉCONISÉES (1/300) *

Portée (m)	Flèche (mm)	Q (kg/ml)	P1 (kg)	P2 (kg/pt2)	P3 (kg/pt3)	P4 (kg/pt4)	SW (kg)
1	3	1543	1543	772	514	386	7
2	7	768	1537	768	512	384	13
3	10	510	1530	765	510	383	20
4	13	381	1169	762	508	381	26
5	17	303	924	701	467	379	33
6	20	252	758	578	385	322	39
7	23	177	637	449	323	254	46
8	27	117	546	335	242	190	52
9	30	80	428	256	185	146	59
10	33	56	329	199	144	114	65
11	37	41	254	155	113	90	72
12	40	30	195	121	89	71	78
13	43	22	148	94	70	56	85
14	47	16	110	72	54	44	91
15	50	12	77	54	41	33	98
16	53	9	50	38	30	25	104
17	57	6	26	25	21	17	111
18	60	4	5	13	12	11	117
19	63	3	N.A	2	5	5	124
20	67	1	N.A	N.A	N.A	0	130

Sous réserve que l'utilisateur ait vérifié au préalable la stabilité au non-basculement de la poutre

*Bien comprendre les taux de flèche, se reporter page 4

1 rue Paul le Caër Z.I. de la résistantance14400 BAYEUX Tel: 02.31.21.62.37. www.musiclight-normandie.com

Référence	Désignation	Prix HT	Prix TTC
	Structure carré ASD SC390 Noir:		
390 / 0,21	Structure carré 300 ALU / 0,21 M + 4 manchons + 8 goupilles	15.00€	18.00€
390 / 0,25	Structure carré 300 ALU / 0,25 M + 4 manchons + 8 goupilles	15.00€	18.00€
390 / 0,29	Structure carré 300 ALU / 0,29 M + 4 manchons + 8 goupilles	15.00€	18.00€
390 / 0,5	Structure carré 300 ALU / 0,5 M + 4 manchons + 8 goupilles	15.00€	18.00€
390 / 1.00	Structure carré 300 ALU / 1.00 M + 4 manchons + 8 goupilles	17.00€	20.40€
390 / 2.00	Structure carré 300 ALU / 2.00 M + 4 manchons + 8 goupilles	23.00€	27.60€
390 / 3.00	Structure carré 300 ALU / 3.00 M + 4 manchons + 8 goupilles	30.00€	36.00€
ang. 390 2D	Angle 2D (ASC 4022) + 4 manchons + 8 goupilles	15.00€	18.00€
ang. 390. 3D P	Angle 3D à plat (ASC 4033) + 8manchons + 16 goupilles	17.00€	20.40€
ang. 390. 3D A	Angle 3D angle (ASC 4031) + 8 manchons + 16 goupilles	17.00€	20.40€
ang. 390. 4D P	Angle 4D à plat (ASC 4041) + 12manchons + 24 goupilles	20.00€	24.00€
ang. 390. 4D A	Angle 4D angle (ASC 4042) + 12 manchons + 24 goupilles	20.00€	24.00€
	Accessoires de structure:		
emb 120cm	Embase lourde 90KG / diamètre 120cm ASD	25.00€	30.00€
emb 80cm	Embase lourde 60KG / diamètre 80cm ASD	15.00€	18.00€
emb 50cm	Embase lourde 23KG / diamètre 50cm ASD	12.00€	14.40€
emb legere	Embase légère alu carré / triangle ASD	5.00€	6.00€
barre T rond	Barre en T ronde 50 : 1,5mètre ASD	2.00€	2.40€
coupelle	Coupelle renforcée pour projecteur ASD	1.00€	1.20€
S pont	S de pont pour passage câble 2 niveaux	1.00€	1.20€
plat sol	Platine de sol Noir 25x25	1.00€	1.20€

SC 390

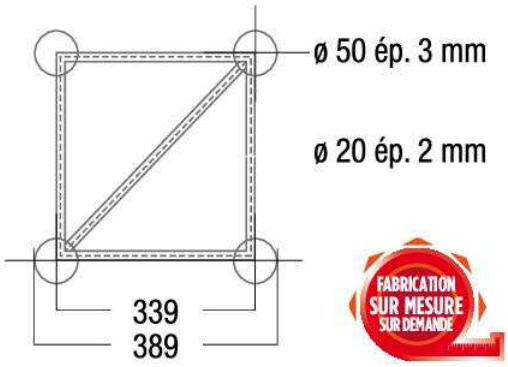

CHARGES MAXIMALES (1/100) *

Portée (m)	Flèche (mm)	Q (kg/ml)	P1 (kg)	P2 (kg/pt2)	P3 (kg/pt3)	P4 (kg/pt4)	SW (kg)
1	10	2441	2441	1221	814	610	8
2	20	1217	2433	1217	811	608	15
3	30	809	2237	1213	809	606	23
4	40	604	1664	1209	806	604	31
5	50	482	1318	998	665	555	39
6	60	369	1084	824	550	459	46
7	70	269	915	699	466	390	54
8	80	204	786	605	403	338	62
9	90	160	684	530	354	297	69
10	100	128	601	470	313	263	77
11	110	104	532	420	280	236	85
12	120	86	473	378	252	212	92
13	130	73	421	341	227	192	100
14	140	61	376	309	206	175	108
15	150	53	337	281	188	159	116
16	160	45	301	256	171	146	123
17	170	39	268	234	156	133	131
18	180	34	238	213	142	122	139
19	190	30	211	194	130	112	146
20	200	26	185	177	118	103	154

CHARGES PRÉCONISÉES (1/300) *

Portée (m)	Flèche (mm)	Q (kg/ml)	P1 (kg)	P2 (kg/pt2)	P3 (kg/pt3)	P4 (kg/pt4)	SW (kg)
1	3	2441	2441	1221	814	610	8
2	7	1217	2433	1217	811	608	15
3	10	809	2237	1213	809	606	23
4	13	604	1664	1209	806	604	31
5	17	482	1318	998	665	555	39
6	20	369	1084	824	550	459	46
7	23	269	915	699	466	390	54
8	27	204	786	605	403	338	62
9	30	160	684	530	354	297	69
10	33	118	601	422	305	240	77
11	37	87	532	338	245	193	85
12	40	65	452	274	199	157	92
13	43	49	364	222	162	128	100
14	47	38	292	181	133	105	108
15	50	29	233	147	108	86	116
16	53	23	183	118	88	71	123
17	57	18	141	94	71	57	131
18	60	14	104	73	56	45	139
19	63	11	71	54	43	35	146
20	67	8	42	38	31	26	154

Sous réserve que l'utilisateur ait vérifié au préalable la stabilité au non-basculement de la poutre
*Bien comprendre les taux de flèche, se reporter page 4

1 rue Paul le Caër Z.I. de la résistantance14400 BAYEUX Tel: 02.31.21.62.37. www.musiclight-normandie.com

Decor

1 rue Paul le Caër Z.I. de la résistantance14400 BAYEUX Tel: 02.31.21.62.37. www.musiclight-normandie.com

Référence	Désignation	Prix HT	Prix TTC
	Frise:		
Frise 12x0.70	Frise noir de 12m x 0.70m Plombé	20.00€	24.00€
Frise 12x1.30	Frise noir de 12m x 1.30m Plombé	30.00€	36.00€
	Pendrillon:		
Pend 4x4	Pendrillons noir 4m x 4m (Hxl)	15.00€	18.00€
Pend 4x8	Pendrillons noir 4m x 8m (Hxl)	30.00€	36.00€
Pend 5x3	Pendrillon noir 5m x 3m (Hxl)	15.00€	18.00€
Pend 6x3	Pendrillon noir 6m x 3m (Hxl)	15.00€	18.00€
Pend 8x3	Pendrillon noir 8m x 3m (Hxl)	20.00€	24.00€
	Lycra:		
Lycra 3x5 TR	Lycra triangle rectangle base 3m X hauteur 5m	25.00€	30.00€
Lycra ext.	Lycra extensible (chaussette) pour structure alu 290 TRI / 2,5m	30.00€	36.00€
	Effets:		
Kabuki	Bascule pour lâcher de rideau (1 élément tous les 50cm)	28.00€	33.60€
	Tapis de danse:		
TD Noir	Tapis de danse Noir 10m x 1.5m	18.00€	21.60€
TD Blanc	Tapis de danse Blanc 10m x 1.5m	27.00€	32.40€

Scène et protection

1 rue Paul le Caër Z.I. de la résistantance14400 BAYEUX Tel: 02.31.21.62.37. www.musiclight-normandie.com

Référence	Désignation	Prix HT	Prix TTC
	Praticable:		
Prat 2x1	Praticable à ciseau 200X100 hauteur réglable : 0,20M > 1,00M	25.00€	30.00€
G.C. 1M	Garde-Corps Praticable EUROPODIUM 1M	3.00€	3.60€
G.C. 2M	Garde-Corps Praticable EUROPODIUM 2M	5.00€	6.00€
Escalier Prat.	Escalier 1 à 4 marches pour praticable (accès 40cm à 1m)	20.00€	24.00€

Les garde-corps pour praticables sont obligatoires à partir de 1 mètre de hauteur (norme NF E85-015). Ils doivent entourer complètement la scène, à l'exception des murs ou de la partie faisant face au public. Un escalier inférieur ou égale à 120cm de large doit obligatoirement comporter au moins une main courante.

Les escaliers et rampes permettent de faciliter l'accès à la plateforme. Les escaliers sont soumis aux mêmes normes de sécurité, avec un garde-corps obligatoire si la hauteur à gravir est égale ou supérieure à 1 mètre.

	Protente:		
Prot. 600x400	Protente pour régie noir 600 X 400 + 4 cotés + Lest 15kg en flight	200.00€	240.00€
Prot. 450x300	Protente pour régie noir 450 X 300 + 4 cotés + Lest 15kg en flight	150.00€	180.00€
Prot. 300x300	Protente pour régie noir 300 X 300 + 4 cotés + Lest 15kg en flight	100.00€	120.00€
Lest 15Kg	Lest noir 15Kg pour protente	5.00€	6.00€
	Rampe de chargement:		
Rampe 4m	Rampe de chargement 4M de long / 1M de large	30.00€	36.00€
Rampe 3m	Rampe de chargement 3M de long / 1M de large	25.00€	30.00€

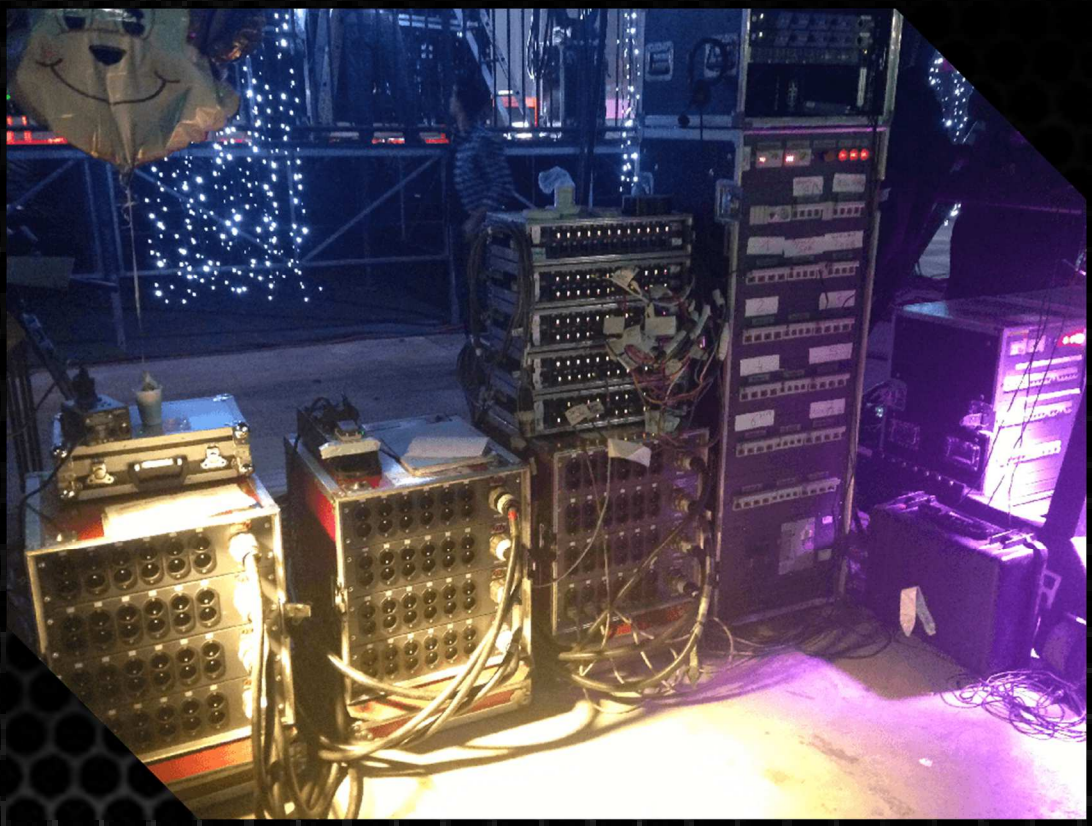

Distribution électrique

1 rue Paul le Caër Z.I. de la résistantance14400 BAYEUX Tel: 02.31.21.62.37. www.musiclight-normandie.com

Référence	Désignation	Prix HT	Prix TTC

Remarques : Les armoires 63A et 125A devront être alimentée par une fiche femelle possèdant un pontage entre le pilote et le neutre

Armoire:

Arm. 125	Armoire 125 ampères (détail page 55)	90.00€	108.00€
Boit125/2x63	Armoire 125 ampères > 2 x 63ampères	90.00€	108.00€
Arm. 63	Armoire 63 ampères (détail page 55)	50.00€	60.00€
Boit63/2x32	Armoire 63 ampères > 2 x 32ampères	45.00€	54.00€
Arm. 32	Armoire 32 ampères (détail page 55)	20.00€	24.00€
Arm. 32 / 2	Armoire 32 ampères (détail page 55)	15.00€	18.00€
Box 32/diff	Box 32 ampères P17 > 3 X 16A + 3 DPN + diff 30mA	15.00€	18.00€
Box 32	Box 32 ampères P17 > 6 X 16A + 6 DPN	15.00€	18.00€
Arm. 16	Armoire 16 ampères (détail page 55)	15.00€	18.00€
Arm .16/2	Armoire 16 ampères > 3 X 16A / 1 X P17 16A recopie	15.00€	18.00€

Adaptateur:

ada32A>3x32F	Adaptateur P17 32A Tetra Male > 3 x 32A Mono Femelle P17	5.00€	6.00€
ada16A>3x16F	Adaptateur P17 16A Tetra Male > 3 x 16A Mono Femelle	5.00€	6.00€
Adplex>P17 16	Adaptateur tétra 16A plexo > P17 16A femelle	1.00€	1.20€
Adplex>P17 32	Adaptateur tétra 32A plexo > P17 32A femelle	1.00€	1.20€

Référence

Détail armoire électrique:

Arm.125	Arrêt d'urgence coup de poing + lecteur de tension / puissance
	Disjoncteur 3x125 ampères en tête / alimentation P17 / 125A
	2 départ 63 ampères sur 2 disjoncteurs 63A avec diff. réglable
	4 départ 32 ampères tétra sur diff 30mA
	4 départ 16 ampères tétra sur diff 30mA
	3 départ 32 ampères Mono sur diff 30mA
	12 direct 16A sur prise double protection 30mA 16A par circuit
Arm.63	Arrêt d'urgence coup de poing + lecteur de tension / puissance
	Disjoncteur 3x63 ampères en tête / alimentation P17 / 63A
	1 départ 32 ampères tétra sur diff 30mA
	3 départ 32 ampères Mono P17 sur diff 30mA
	12 direct 16A sur prise double protection 30mA 16A par circuit
Arm.32	Arrêt d'urgence coup de poing + lecteur de tension / puissance
	Disjoncteur 3x32 ampères en tête / alimentation P17 / 32A
	1 départ 32 ampères tétra sur diff 30mA
	3 départ 32 ampères Mono P17 sur diff 30mA
	6 direct 16A sur prise double protection 30mA 16A par circuit
Arm32 / 2	Différentiel 30mA 3x40 ampères en tête / alimentation P17 / 32A
	1 recopie 32 ampères tétra femelle
	2 départ 16 ampères tétra P17 sur disjoncteur 16A
	6 direct 16A sur 3 disjoncteurs 16A

Référence	Désignation	Prix HT	Prix TTC

Prolongateur tétra (3Ph+N+T) :

Prol.P17/16A -5M	Prolongateur 5 mètres 5G2,5mm² P17 / 16A	2.50€	3.00€
Prol. P17/16A - 10M	Prolongateur 10 mètres 5G2,5mm² P17 / 16A	3.00€	3.60€
Prol. P17/16A - 25M	Prolongateur 25 mètres 5G2,5mm² P17 / 16A	7.50€	9.00€
Prol. P17/32A - 5M	Prolongateur 5 mètres 5G6mm² P17 / 32A	2.00€	2.40€
Prol. P17/32A - 10M	Prolongateur 10 mètres 5G6mm² P17 / 32A	3.00€	3.60€
Prol. P17/32A - 15M	Prolongateur 15 mètres 5G6mm² P17 / 32A	5.50€	6.60€
Prol. P17/32A - 25M	Prolongateur 25 mètres 5G6mm² P17 / 32A	7.50€	9.00€
Prol. P17/32A - 35M	Prolongateur 35 mètres 5G6mm² P17 / 32A	10.00€	12.00€
Prol. P17/32A - 50M	Prolongateur 50 mètres 5G6mm² P17 / 32A	15.00€	18.00€
Prol. P17/63A - 2.5M	Prolongateur 2.5 mètres 5G16mm² P17 / 63A	4.00€	4.80€
Prol. P17/63A - 5M	Prolongateur 5 mètres 5G16mm² P17 / 63A	4.00€	4.80€
Prol. P17/63A - 10M	Prolongateur 10 mètres 5G16mm² P17 / 63A	8.00€	9.60€
Prol. P17/63A - 25M	Prolongateur 25 mètres 5G16mm² P17 / 63A	17.00€	20.00€
Prol. P17/63A - 50M	Prolongateur 50 mètres 5G16mm² P17 / 63A	30.00€	36.00€
Prol. P17/125A - 5M	Prolongateur 5 mètres 5G25mm² P17 / 125A	6.00€	7.20€
Prol. P17/125A - 10M	Prolongateur 10 mètres 5G25mm² P17 / 125A	8.00€	9.60€
Prol. P17/125A - 25M	Prolongateur 25 mètres 5G25mm² P17 / 125A	22.00€	26.40€
Prol. P17/125A - 20M	Prolongateur 50 mètres 5G35mm² P17 / 125A	20.00€	24.00€

Référence	Désignation	Prix HT	Prix TTC
	Prolongateur monophasé (Ph+N+T) :		
Prol. M 16 / 2.5M	Prolongateur 2,5 mètres 3G2,5mm² 16A	1.00€	1.20€
Prol. M 16 / 5M	Prolongateur 2,5 mètres 3G2,5mm² 16A	2.00€	2.40€
Prol. M 16 / 10M	Prolongateur 2,5 mètres 3G2,5mm² 16A	3.00€	3.60€
Prol. M 16 / 20M	Prolongateur 2,5 mètres 3G2,5mm² 16A	3.50€	4.20€
Prol. M 16 / 25M	Prolongateur 2,5 mètres 3G2,5mm² 16A	4.00€	4.80€
Prol. M 16 / 50M	Prolongateur 2,5 mètres 3G2,5mm² 16A	6.00€	7.40€
Prol. M 16 / 100M	Prolongateur 2,5 mètres 3G4mm² 16A	10.00€	12.00€
Prol. M 32A - 5M	Prolongateur 5 mètres 3G6mm² P17 / 32A	3.00€	3.60€
Prol. M 32A - 10M	Prolongateur 10 mètres 3G6mm² P17 / 32A	3.00€	3.60€
Prol. M 32A - 20M	Prolongateur 20 mètres 3G6mm² P17 / 32A	5.00€	6.00€
Prol. M 32A - 25M	Prolongateur 25 mètres 3G6mm² P17 / 32A	6.00€	7.20€
Prol. M 32A - 50M	Prolongateur 50 mètres 3G6mm² P17 / 32A	12.00€	14.40€
	Epanoui:		
Epanoui 16	Epanoui tétra 16A > P17 femelle	2.00€	2.40€
Epanoui 32	Epanoui tétra 32A > P17 femelle	2.00€	2.40€
Epanoui 63	Epanoui tétra 63A > P17 femelle	3.00€	3.60€
Epanoui 125	Epanoui tétra 125A > P17 femelle	4.00€	4.80€

Référence	Désignation	Prix HT	Prix TTC
	Multipaire secteur Harting 10A / 16P:		
Prol. Hart. 5M	Prolongateur Harting 16P / 10A / 5M	4.00€	4.80€
Prol. Hart. 15M	Prolongateur Harting 16P / 10A / 15M	5.00€	6.00€
Prol. Hart. 25M	Prolongateur Harting 16P / 10A / 25M	7.50€	9.00€
Fouet Hart. M.	Fouets harting 8 circuits male 1.5mm²	2.00€	2.40€
Fouet Hart. F.	Fouets harting 8 circuits femelle 1.5mm²	2.00€	2.40€
Fouet Hart M. M.	Fouets harting 4 circuits P17 moteurs male 1.5mm²	2.00€	2.40€
Fouet Hart M. F.	Fouets harting 4 circuits P17 moteurs femelle 1.5mm²	2.00€	2.40€
	Testeurs électriques:		
DT-300	Contrôleur mesureur de terre et de continuité CATU	30.00€	36.00€
DT-110	Contrôleur de différentiels CATU	15.00€	18.00€
VDV 2	Testeur de câble réseau RJ45 / RJ11	20.00€	24.00€
Pince	Pince ampèremétrique / multimètre VELLEMAN	20.00€	24.00€
T. Cable	Testeur de câble Speakon 2 - 4 - 8 / Xlr / Din VELLEMAN	15.00€	18.00€

Référence	Désignation	Prix HT	Prix TTC
	Multiprise secteur:		
Biplite	Biplite secteur 16A IP44	1.00€	1.20€
Biplite Cab	Biplite secteur 16A IP44 + câble 50cm	1.50€	1.80€
Biplite 5M	Biplite secteur 16A IP44 + câble 5 M	2.00€	2.40€
Quadruple 5M	Prolongateur quadruple 5 M 3G2,5mm²	2.50€	3.00€
Quadruple 10M	Prolongateur quadruple 10 M 3G2,5mm²	4.00€	4.80€
Trip. 32A	Triplette 32A tétra male > 3x32 tétra femelle	10.00€	12.00€
	Mise à la terre:		
Piquet T	Piquet de terre 1,5M	2.00€	2.40€
VJ 16² 10M	Fils de terre Vert Jaune - 16mm² - 10M	2.00€	2.40€
VJ 16² 25M	Fils de terre Vert Jaune - 16mm² - 25M	5.00€	6.00€
	Passage de câble:		
pass cab 4C	Passe câble 90cm 4 cloisons - diamètre maxi 30mm	18.00€	21.60€
pass cab 2C	Passe câble 100cm 2 cloisons - diamètre maxi 35mm	15.00€	18.00€
Bande caout.	Bande caoutchouc passage cable 60 CM X 6 M	5.00€	6.00€
	Abri facile:		
Protente 6x4	Protente pour régie noir 450 X 300 + 4 cotés + accessoires	200.00€	240.00€
Protente 4.5x3	Protente pour régie noir 450 X 300 + 4 cotés + accessoires	150.00€	180.00€
Protente 3x3	Protente pour régie noir 300 X 300 + 4 cotés + accessoires	100.00€	120.00€

Tableau de section de câbles / longueur:

Câble 3 conducteurs, 230 V monophasé

Intensité en ampères (A)	Longueur en mètres (m)													
	10 m	20 m	30 m	40 m	50 m	60 m	70 m	80 m	90 m	100 m	120 m	140 m	150 m	180 m	200 m
2 A	1,5 mm²	1,5 mm²	1,5 mm²	1,5 mm²	1,5 mm²	1,5 mm²	1,5 mm²	1,5 mm²	1,5 mm²	1,5 mm²	2,5 mm²	2,5 mm²	2,5 mm²	4 mm²	4 mm²
5 A	1,5 mm²	1,5 mm²	1,5 mm²	1,5 mm²	2,5 mm²	2,5 mm²	2,5 mm²	2,5 mm²	4 mm²	4 mm²	4 mm²	6 mm²	6 mm²	6 mm²	6 mm²
7 A	1,5 mm²	1,5 mm²	1,5 mm²	2,5 mm²	2,5 mm²	4 mm²	4 mm²	4 mm²	6 mm²	6 mm²	6 mm²	10 mm²	10 mm²	10 mm²	10 mm²
9 A	1,5 mm²	1,5 mm²	2,5 mm²	2,5 mm²	4 mm²	4 mm²	6 mm²	6 mm²	6 mm²	6 mm²	10 mm²	10 mm²	10 mm²	16 mm²	16 mm²
11 A	1,5 mm²	1,5 mm²	2,5 mm²	4 mm²	4 mm²	6 mm²	6 mm²	6 mm²	10 mm²	10 mm²	10 mm²	16 mm²	16 mm²	16 mm²	16 mm²
13 A	1,5 mm²	2,5 mm²	2,5 mm²	4 mm²	6 mm²	6 mm²	10 mm²	10 mm²	10 mm²	10 mm²	16 mm²	16 mm²	16 mm²	16 mm²	25 mm²
16 A	1,5 mm²	2,5 mm²	4 mm²	4 mm²	6 mm²	10 mm²	10 mm²	10 mm²	10 mm²	16 mm²	16 mm²	16 mm²	16 mm²	25 mm²	25 mm²
18 A	2,5 mm²	2,5 mm²	4 mm²	6 mm²	6 mm²	10 mm²	10 mm²	10 mm²	16 mm²	16 mm²	16 mm²	25 mm²	25 mm²	25 mm²	25 mm²
20 A	2,5 mm²	4 mm²	4 mm²	6 mm²	10 mm²	10 mm²	10 mm²	16 mm²	16 mm²	16 mm²	16 mm²	25 mm²	25 mm²	25 mm²	35 mm²
23 A	4 mm²	4 mm²	6 mm²	10 mm²	10 mm²	10 mm²	16 mm²	16 mm²	16 mm²	16 mm²	25 mm²	25 mm²	25 mm²	35 mm²	35 mm²
27 A	4 mm²	4 mm²	6 mm²	10 mm²	10 mm²	16 mm²	16 mm²	16 mm²	16 mm²	25 mm²	25 mm²	25 mm²	35 mm²	35 mm²	50 mm²
32 A	6 mm²	6 mm²	10 mm²	10 mm²	16 mm²	16 mm²	16 mm²	25 mm²	25 mm²	25 mm²	25 mm²	35 mm²	35 mm²	50 mm²	50 mm²
36 A	10 mm²	10 mm²	10 mm²	10 mm²	16 mm²	16 mm²	25 mm²	25 mm²	25 mm²	25 mm²	35 mm²	35 mm²	50 mm²	50 mm²	70 mm²
41 A	10 mm²	10 mm²	10 mm²	16 mm²	16 mm²	16 mm²	25 mm²	25 mm²	25 mm²	35 mm²	35 mm²	50 mm²	50 mm²	70 mm²	70 mm²
45 A	10 mm²	10 mm²	10 mm²	16 mm²	16 mm²	25 mm²	25 mm²	25 mm²	35 mm²	35 mm²	35 mm²	50 mm²	50 mm²	70 mm²	70 mm²
55 A	16 mm²	16 mm²	16 mm²	16 mm²	25 mm²	25 mm²	25 mm²	35 mm²	35 mm²	50 mm²	50 mm²	70 mm²	70 mm²	70 mm²	95 mm²
63 A	16 mm²	16 mm²	16 mm²	25 mm²	25 mm²	25 mm²	35 mm²	35 mm²	50 mm²	50 mm²	70 mm²	70 mm²	70 mm²	95 mm²	95 mm²
82 A	25 mm²	25 mm²	25 mm²	25 mm²	35 mm²	35 mm²	50 mm²	50 mm²	70 mm²	70 mm²	70 mm²	95 mm²	95 mm²	120 mm²	120 mm²
90 A	35 mm²	35 mm²	35 mm²	35 mm²	35 mm²	50 mm²	50 mm²	70 mm²	70 mm²	70 mm²	95 mm²	95 mm²	95 mm²	120 mm²	120 mm²
114 A	50 mm²	50 mm²	50 mm²	50 mm²	50 mm²	50 mm²	70 mm²	70 mm²	70 mm²	95 mm²	95 mm²	120 mm²	120 mm²	150 mm²	185 mm²
125 A	70 mm²	70 mm²	70 mm²	70 mm²	70 mm²	70 mm²	70 mm²	95 mm²	95 mm²	95 mm²	120 mm²	150 mm²	150 mm²	185 mm²	185 mm²
160 A	95 mm²	95 mm²	95 mm²	95 mm²	95 mm²	95 mm²	95 mm²	95 mm²	95 mm²	120 mm²	150 mm²	185 mm²	185 mm²	240 mm²	240 mm²
250 A	185 mm²	185 mm²	185 mm²	185 mm²	185 mm²	185 mm²	185 mm²	185 mm²	185 mm²	185 mm²	240 mm²	240 mm²	-	-	-

Câble 4 ou 5 conducteurs, 380 V triphasé

Intensité en ampères (A)	Longueur en mètres (m)													
	10 m	20 m	30 m	40 m	50 m	60 m	70 m	80 m	90 m	100 m	120 m	140 m	150 m	180 m	200 m
2 A	1,5 mm²	1,5 mm²	1,5 mm²	1,5 mm²	1,5 mm²	1,5 mm²	1,5 mm²	1,5 mm²	1,5 mm²	1,5 mm²	1,5 mm²	1,5 mm²	1,5 mm²	1,5 mm²	2,5 mm²
5 A	1,5 mm²	1,5 mm²	1,5 mm²	1,5 mm²	1,5 mm²	1,5 mm²	1,5 mm²	1,5 mm²	1,5 mm²	1,5 mm²	1,5 mm²	1,5 mm²	1,5 mm²	2,5 mm²	2,5 mm²
7 A	1,5 mm²	1,5 mm²	1,5 mm²	1,5 mm²	1,5 mm²	1,5 mm²	1,5 mm²	1,5 mm²	1,5 mm²	1,5 mm²	1,5 mm²	2,5 mm²	2,5 mm²	2,5 mm²	2,5 mm²
9 A	1,5 mm²	1,5 mm²	1,5 mm²	1,5 mm²	1,5 mm²	1,5 mm²	1,5 mm²	1,5 mm²	1,5 mm²	1,5 mm²	2,5 mm²	2,5 mm²	2,5 mm²	2,5 mm²	4 mm²
11 A	1,5 mm²	1,5 mm²	1,5 mm²	1,5 mm²	1,5 mm²	1,5 mm²	1,5 mm²	1,5 mm²	2,5 mm²	2,5 mm²	2,5 mm²	2,5 mm²	4 mm²	4 mm²	4 mm²
13 A	1,5 mm²	1,5 mm²	1,5 mm²	1,5 mm²	1,5 mm²	1,5 mm²	1,5 mm²	2,5 mm²	2,5 mm²	2,5 mm²	2,5 mm²	4 mm²	4 mm²	4 mm²	6 mm²
16 A	1,5 mm²	1,5 mm²	1,5 mm²	1,5 mm²	1,5 mm²	1,5 mm²	2,5 mm²	2,5 mm²	2,5 mm²	2,5 mm²	4 mm²	4 mm²	4 mm²	6 mm²	6 mm²
18 A	1,5 mm²	1,5 mm²	1,5 mm²	1,5 mm²	1,5 mm²	2,5 mm²	2,5 mm²	2,5 mm²	2,5 mm²	4 mm²	4 mm²	4 mm²	6 mm²	6 mm²	6 mm²
20 A	2,5 mm²	2,5 mm²	2,5 mm²	2,5 mm²	2,5 mm²	2,5 mm²	2,5 mm²	2,5 mm²	4 mm²	4 mm²	4 mm²	6 mm²	6 mm²	6 mm²	10 mm²
23 A	2,5 mm²	2,5 mm²	2,5 mm²	2,5 mm²	2,5 mm²	2,5 mm²	4 mm²	4 mm²	4 mm²	4 mm²	6 mm²	6 mm²	6 mm²	10 mm²	10 mm²
27 A	4 mm²	4 mm²	4 mm²	4 mm²	4 mm²	4 mm²	4 mm²	4 mm²	4 mm²	6 mm²	6 mm²	6 mm²	10 mm²	10 mm²	10 mm²
32 A	4 mm²	4 mm²	4 mm²	4 mm²	4 mm²	4 mm²	4 mm²	4 mm²	6 mm²	6 mm²	10 mm²	10 mm²	10 mm²	10 mm²	16 mm²
36 A	6 mm²	6 mm²	6 mm²	6 mm²	6 mm²	6 mm²	6 mm²	6 mm²	6 mm²	6 mm²	10 mm²	10 mm²	10 mm²	16 mm²	16 mm²
41 A	10 mm²	10 mm²	10 mm²	10 mm²	10 mm²	10 mm²	10 mm²	10 mm²	10 mm²	10 mm²	10 mm²	10 mm²	16 mm²	16 mm²	16 mm²
45 A	10 mm²	10 mm²	10 mm²	10 mm²	10 mm²	10 mm²	10 mm²	10 mm²	10 mm²	10 mm²	10 mm²	10 mm²	16 mm²	16 mm²	16 mm²
55 A	16 mm²	16 mm²	16 mm²	16 mm²	16 mm²	16 mm²	16 mm²	16 mm²	16 mm²	16 mm²	16 mm²	16 mm²	16 mm²	25 mm²	25 mm²
63 A	16 mm²	16 mm²	16 mm²	16 mm²	16 mm²	16 mm²	16 mm²	16 mm²	16 mm²	16 mm²	16 mm²	16 mm²	25 mm²	25 mm²	25 mm²
82 A	25 mm²	25 mm²	25 mm²	25 mm²	25 mm²	25 mm²	25 mm²	25 mm²	25 mm²	25 mm²	25 mm²	25 mm²	25 mm²	35 mm²	35 mm²
90 A	25 mm²	25 mm²	25 mm²	25 mm²	25 mm²	25 mm²	25 mm²	25 mm²	25 mm²	25 mm²	25 mm²	25 mm²	25 mm²	35 mm²	35 mm²
114 A	35 mm²	35 mm²	35 mm²	35 mm²	35 mm²	35 mm²	35 mm²	35 mm²	35 mm²	35 mm²	35 mm²	35 mm²	35 mm²	35 mm²	50 mm²
125 A	50 mm²	50 mm²	50 mm²	50 mm²	50 mm²	50 mm²	50 mm²	50 mm²	50 mm²	50 mm²	50 mm²	50 mm²	50 mm²	50 mm²	50 mm²
160 A	70 mm²	70 mm²	70 mm²	70 mm²	70 mm²	70 mm²	70 mm²	70 mm²	70 mm²	70 mm²	70 mm²	70 mm²	70 mm²	70 mm²	70 mm²
250 A	150 mm²	150 mm²	150 mm²	150 mm²	150 mm²	150 mm²	150 mm²	150 mm²	150 mm²	150 mm²	150 mm²	150 mm²	150 mm²	150 mm²	150 mm²

Câble 5 conducteurs, 230 V tétrapolaire

Intensité en ampères (A)	Longueur en mètres (m)													
	10 m	20 m	30 m	40 m	50 m	60 m	70 m	80 m	90 m	100 m	120 m	140 m	150 m	180 m	200 m
2 A	1,5 mm²	1,5 mm²	1,5 mm²	1,5 mm²	1,5 mm²	1,5 mm²	1,5 mm²	1,5 mm²	1,5 mm²	1,5 mm²	1,5 mm²	1,5 mm²	2,5 mm²	2,5 mm²	2,5 mm²
5 A	1,5 mm²	1,5 mm²	1,5 mm²	1,5 mm²	1,5 mm²	1,5 mm²	1,5 mm²	1,5 mm²	1,5 mm²	1,5 mm²	2,5 mm²	2,5 mm²	2,5 mm²	2,5 mm²	4 mm²
7 A	1,5 mm²	1,5 mm²	1,5 mm²	1,5 mm²	1,5 mm²	1,5 mm²	1,5 mm²	1,5 mm²	2,5 mm²	2,5 mm²	2,5 mm²	2,5 mm²	4 mm²	4 mm²	4 mm²
9 A	1,5 mm²	1,5 mm²	1,5 mm²	1,5 mm²	1,5 mm²	1,5 mm²	2,5 mm²	2,5 mm²	2,5 mm²	4 mm²	4 mm²	4 mm²	4 mm²	6 mm²	6 mm²
11 A	1,5 mm²	1,5 mm²	1,5 mm²	1,5 mm²	1,5 mm²	2,5 mm²	2,5 mm²	2,5 mm²	4 mm²	4 mm²	4 mm²	6 mm²	6 mm²	6 mm²	10 mm²
13 A	1,5 mm²	1,5 mm²	1,5 mm²	1,5 mm²	2,5 mm²	2,5 mm²	4 mm²	4 mm²	4 mm²	4 mm²	6 mm²	6 mm²	6 mm²	10 mm²	10 mm²
16 A	1,5 mm²	1,5 mm²	1,5 mm²	2,5 mm²	2,5 mm²	4 mm²	4 mm²	4 mm²	6 mm²	6 mm²	6 mm²	10 mm²	10 mm²	10 mm²	10 mm²
18 A	2,5 mm²	2,5 mm²	2,5 mm²	2,5 mm²	2,5 mm²	4 mm²	4 mm²	6 mm²	6 mm²	6 mm²	10 mm²	10 mm²	10 mm²	10 mm²	16 mm²
20 A	2,5 mm²	2,5 mm²	2,5 mm²	2,5 mm²	4 mm²	4 mm²	4 mm²	6 mm²	6 mm²	6 mm²	10 mm²	10 mm²	10 mm²	10 mm²	16 mm²
23 A	2,5 mm²	2,5 mm²	2,5 mm²	2,5 mm²	4 mm²	4 mm²	6 mm²	6 mm²	6 mm²	10 mm²	10 mm²	10 mm²	10 mm²	16 mm²	16 mm²
27 A	4 mm²	4 mm²	4 mm²	4 mm²	4 mm²	6 mm²	6 mm²	6 mm²	10 mm²	10 mm²	10 mm²	16 mm²	16 mm²	16 mm²	16 mm²
32 A	6 mm²	6 mm²	6 mm²	6 mm²	6 mm²	6 mm²	10 mm²	10 mm²	10 mm²	10 mm²	16 mm²	16 mm²	16 mm²	25 mm²	25 mm²
36 A	6 mm²	6 mm²	6 mm²	6 mm²	6 mm²	10 mm²	10 mm²	10 mm²	10 mm²	16 mm²	16 mm²	16 mm²	25 mm²	25 mm²	25 mm²
41 A	10 mm²	10 mm²	10 mm²	10 mm²	10 mm²	10 mm²	10 mm²	10 mm²	16 mm²	16 mm²	16 mm²	25 mm²	25 mm²	25 mm²	35 mm²
45 A	10 mm²	10 mm²	10 mm²	10 mm²	10 mm²	10 mm²	10 mm²	10 mm²	16 mm²	16 mm²	16 mm²	25 mm²	25 mm²	35 mm²	35 mm²
55 A	16 mm²	16 mm²	16 mm²	16 mm²	16 mm²	16 mm²	16 mm²	16 mm²	16 mm²	25 mm²	25 mm²	25 mm²	35 mm²	35 mm²	35 mm²
63 A	16 mm²	16 mm²	16 mm²	16 mm²	16 mm²	16 mm²	16 mm²	16 mm²	25 mm²	25 mm²	25 mm²	35 mm²	35 mm²	35 mm²	50 mm²
82 A	25 mm²	25 mm²	25 mm²	25 mm²	25 mm²	25 mm²	25 mm²	25 mm²	25 mm²	25 mm²	35 mm²	35 mm²	50 mm²	50 mm²	70 mm²
90 A	35 mm²	35 mm²	35 mm²	35 mm²	35 mm²	35 mm²	35 mm²	35 mm²	35 mm²	35 mm²	50 mm²	50 mm²	50 mm²	70 mm²	70 mm²
114 A	35 mm²	35 mm²	35 mm²	35 mm²	35 mm²	35 mm²	35 mm²	35 mm²	35 mm²	35 mm²	50 mm²	70 mm²	70 mm²	70 mm²	95 mm²
125 A	50 mm²	50 mm²	50 mm²	50 mm²	50 mm²	50 mm²	50 mm²	50 mm²	50 mm²	50 mm²	70 mm²	70 mm²	70 mm²	95 mm²	95 mm²
160 A	70 mm²	70 mm²	70 mm²	70 mm²	70 mm²	70 mm²	70 mm²	70 mm²	70 mm²	70 mm²	70 mm²	95 mm²	95 mm²	120 mm²	120 mm²
250 A	150 mm²	150 mm²	150 mm²	150 mm²	150 mm²	150 mm²	150 mm²	150 mm²	150 mm²	150 mm²	150 mm²	150 mm²	185 mm²	240 mm²	240 mm²

Coefficients de location :

Nombre de jours	Coefficient
1	1
2	1.5
3	2.1
4	2.5
5	3
6	3.1

Au-delà, nous contacter...

Conditions générales 2023.

1) Réservation de matériel :

1.1 Toute réservation implique l'adhésion sans réserve à nos conditions générales de vente quelles que soient les clauses figurant au sein des bons de commande des clients.
1.2 Toute réservation par téléphone doit être confirmée par écrit : courrier, e-mail ou fax, dans un délai minimum de 24h avant le début de la location.
1.3 Les réservations ne sont acceptables que dans la limite des stocks disponibles.
1.4 Toute réservation doit être accompagnée d'un acompte de 30% du montant total TTC de la commande.

2)Annulation

-Dans les 30 jours précédant la prestation ou la location : 30% du montant de la location sera dû et facturé.
-Dans les 15 jours précédant la prestation ou la location : 40% du montant de la location sera dû et facturé.
-Dans les 8 jours précédant la prestation ou la location : 50% du montant de la location sera dû et facturé.
-Dans les 48 heures précédant la prestation ou la location : 60% du montant de la location sera dû et facturé.
-Dans les 24 heures précédant la prestation ou la location : 75% du montant de la location sera dû et facturé.
Pour toute prestation ou location annulée avec ou sans assistance technique, quelle qu'en soit la cause (météo, attentat), le montant global du devis sera facturé si le matériel est livré.

3) Enlèvement du matériel :

3.1. L'enlèvement du matériel s'effectue en échange d'un bon de livraison pour les sociétés ayant un compte ouvert dans nos livres.
Pour les particuliers, une pièce d'identité sera demandée ainsi que le versement d'une caution égale à la valeur neuve du matériel.
3.2. Le matériel est remis en parfait état de fonctionnement ; ce dernier est contrôlé au retour des équipements en présence du client.
3.3. L'enlèvement s'effectue du lundi au vendredi de 9h00/12h00 & 13h30/17h00.
3.4. En dehors de ces horaires et notamment les week-ends & jours fériés, un forfait de 30.00 euros TTC sera appliqué par action (départ ou retour).

4) Durée de location :

La location commence :
4.1. Location comptoir : à la prise du matériel et se termine à sa restitution en nos locaux, par le client.
4.2. Location avec livraison : du dépôt du matériel sur le site du client et se termine à sa reprise.

5) Restitution du matériel :

5.1. La restitution du matériel est à la charge du client et doit s'effectuer dans nos locaux aux dates et heures prévues lors de la réservation.
5.2. Toute prolongation de location devra âtre signalée au moins 24h avant le retour initialement prévu et ne pourra se faire qu'après l'accord de MUSIC-LIGHT en fonction de la disponibilité du matériel et après validation écrite des nouvelles dates de retour.
5.3. Toute restitution effectuée avant la date prévue sera facturée selon les termes de la commande passée initialement.
5.4. Tout matériel retourné hors conditionnement d'origine, fera l'objet d'une facturation.
5.5 Tout restitution de matériel au-delà des dates et horaires prévue sera facturée à hauteur de 50% du montant de la location par journée de retard.
5.6. Tout matériel manquant ou détérioré sera facturé sur la base du tarif MUSIC-LIGHT en vigueur, à savoir le prix public neuf. Un délai supplémentaire de 48h est admis pour la restitution de petits matériels et accessoires manquant au retour ; passé ce délai la facture deviendra définitive. La caution n'est restituée qu'au retour complet du matériel.
5.7. Le matériel doit être rendu dans le même état de propreté qu'à la livraison, sinon le nettoyage sera facturé selon le temps passé au tarif horaire en vigueur.
5.8. Tout matériel endommagé sera remis en état aux frais du preneur, obligatoirement par le SAV de MUSIC-LIGHT.
5.9. Les contestations en cas de mauvais fonctionnement du matériel constaté par le client pendant la location ne pourront être admises par MUSIC-LIGHT que si ce dysfonctionnement est aussi constaté lors du test effectué obligatoirement en présence du client au retour du matériel.

6) Vente :

6.1 Pour validation d'une offre émise par MUSIC-LIGHT, l'acheteur se doit de retourner à la société MUSIC-LIGHT le document « bon de commande » signé et accompagné d'un chèque d'acompte correspondant à 50% du montant de ce dernier. La commande est uniquement pris en compte à réception du document « bon de commande » signé, et que l'acompte soit encaissé.

) Installation :

7.1 Pour validation d'une offre émise par MUSIC-LIGHT, le client se doit de retourner à la société MUSIC-LIGHT le document « bon de commande » signé et accompagné d'un chèque d'acompte correspondant à 30% du montant de ce dernier. Un second acompte de 30% sera à verser au début des travaux. Le solde à réception de facture, émise après livraison de chantier.
7.2 Les suppléments ou rajout d'équipements au court du chantier seront facturé directement au client en supplément de la facture correspondant au devis. Les équipements installés sont ceux décrit sur le devis signé.
7.3 MUSIC-LIGHT dispose d'une équipe d'installateurs en équipements qualifiés. Ils effectuent leurs installations en suivant un cahier des charges, étudié et réalisé avec le client. Tous chantiers commencent après signature du bon de commande, à réception de ses équipements et dans des conditions de travail sécurisé ainsi que dans les normes en vigueurs.
7.4 Les devis établis sont valables 2 mois à compter de leur création.

7.5 Conditions de garanties spécifiques. Les garanties excluent les dommages d'origine externe, les dommages consécutifs à une utilisation non conforme des produits, les dommages consécutifs à l'intervention d'un réparateur non agréé par MUSIC-LIGHT ou le constructeur. MUSIC-LIGHT s'engage à assurer le remplacement des pièces défectueuses et la réparation des dommages des marchandises fournies au client par ses soins. Si le matériel ne peut être remplacé par un matériel identique, il sera proposé au client un matériel équivalent ou supérieur, ou un avoir. Sous réserve des dispositions légales impératives, la responsabilité de MUSIC-LIGHT est strictement limitée aux obligations définies aux présentes conditions ou, le cas échéant, aux conditions expresses. MUSIC-LIGHT ne peut en aucun cas être tenue pour responsable des dommages matériels et immatériels qui interviendraient au cours du dépannage dans le cas où l'acheteur retournerait des produits qui n'ont pas été fournis par le vendeur. MUSIC-LIGHT ne peut être responsable au titre de la garantie des pannes ou dommages résultant directement ou indirectement des cas suivants :

- Tout entreposage sans protection ou prolongé.
- Toute négligence, erreur de raccordement ou de manipulation, entretien et usage d'équipement non-conforme aux spécifications techniques du vendeur ou du fabricant ou, plus généralement une utilisation défectueuse ou non conforme.
- Tout ajout de dispositif complémentaire ou accessoire de l'équipement ou utilisation de toutes pièces nécessaires pour l'exploitation de l'équipement non conformes aux spécifications techniques du vendeur ou fabricant.
- Toute modification ou transformation mécanique, électronique, électrique ou autres apportées à l'équipement ou à ses dispositifs de raccordement par toute tierce personne. Les points mentionnés ci-dessus feront l'objet d'une facturation selon le tarif MUSIC-LIGHT en vigueur.

8) SAV :

8.1 Hors garantie : Un diagnostic de panne sera établi, vous recevrez par mail, votre devis. Après votre accord de réparation, une facturation vous sera faite selon le devis, le diagnostic vous sera alors offert. Dans le cas contraire, une facturation forfaitaire de 48.00 euros HT vous sera facturé.

8.2 Sous garantie : La prise en charge, les pièces (hors pièces usuelles et consommable, batterie) et la main d'œuvre de votre équipement sont à la charge de Music-Light.

9) Tarifs locations :

9.1 Les tarifs facturés sont ceux en vigueur au jour de la livraison, sauf en cas de rajout express de la part du client.

9.2 Les devis établis sont valables pour une durée de 30 jours à compter de leur date d'édition.

9.3 Le tarif indiqué sur les feuillets mis à disposition du client peut se voir être modifié sans préavis.

10) Règlement factures :

10.1Le règlement des factures est notifié sur les devis, sauf en cas de règlements administratifs (après ouverture d'un compte dans nos livres).

11) Délai de règlement / retard de règlement / rejet de paiement :

11.1les délais de paiement entre entreprises faisant partie de l'Union européenne ne peuvent pas dépasser 60 jours maximum (directive 2011/7/UE).

11.2 Le non-paiement d'une traite à son échéance ou le rejet d'un règlement (Chèque, Lcr) entraîne l'exigibilité immédiate de la totalité des sommes dues. Toutes prorogations d'échéances doivent être soumises à l'acceptation de notre service financier. Elles ne seront accordées qu'à titre exceptionnel, moyennant le paiement d'agios au taux de 1,5% par mois, chaque mois commencé étant considéré indivisible. De plus, les pénalités de retard facturées au taux légal sont exigibles sans préavis dès le 1° mois de retard de paiement.

11.2 En cas de situation de retard de paiement, une **indemnité forfaitaire de 40 € HT pour frais de recouvrement**, en plus des pénalités de retard dues au créancier vous sera facturé. Mesure applicable depuis le 1er janvier 2013

12) Clause de réserve de propriété :

12.1 Le matériel est la propriété de MUSIC-LIGHT. A ce titre, il est insaisissable par les tiers, et le locataire n'a pas le droit de la céder ou de le sous-louer sans autorisation préalable. Il ne doit apporter aucune modification superficielle ou substantielle au matériel.

13)Responsabilités :

13.1 Le locataire, en qualité de dépositaire, assume l'entière responsabilité du matériel depuis la prise en charge en nos locaux et jusqu'à sa restitution.

13.2 Le locataire sera responsable à l'égard des tiers de l'utilisation du matériel et en particulier de l'usage des émetteurs H.F, audio ou vidéo, talkie-walkie, radio, téléphone…, sans recours contre MUSIC-LIGHT à quelque titre que ce soit.

Il devra se préoccuper d'obtenir les autorisations nécessaires pour l'utilisation des matériels cités plus haut.

13.3 Toutes les locations de matériel de levage, structure, support, échelle et plancher, sans assistance MUSIC-LIGHT, sont sous l'entière responsabilité du locataire qui devra s'assurer du respect des conditions de sécurité sur son chantier et des assurances de responsabilité civile.

13.4 Le locataire s'engage à utiliser le matériel conformément à sa destination et à ne procéder à aucune modification ni réparation sans accord préalable.

13.5 En cas de sinistre, le matériel sera facturé au prix du matériel neuf suivant les tarifs en cours, et les frais de remise en état au coût du jour.

13.6 La responsabilité de MUSIC-LIGHT ne saurait être engagée à la suite du non-fonctionnement ou mauvais fonctionnement des appareils loués liés à l'adjonction de matériels non compatibles ou à une mauvaise utilisation.

14) Assurance :

14.1 Le locataire doit assurer le matériel loué pour sa valeur de remplacement à neuf et fournir une attestation d'assurance détaillée lors de l'enlèvement du matériel. L'assurance doit notamment couvrir les risques de vol, perte ou détérioration quelles qu'en soient la cause et/ou la nature.

14.2 Le locataire fait son affaire de tous les risques de mise en jeu de sa responsabilité civile, en raison de tout dommage causé par le matériel ou en raison de toute utilisation pendant qu'il est sous sa garde.

14.3 En cas de sinistre, le locataire doit faire parvenir sous 48h une déclaration circonstanciée sur papier à entête, et en cas de vol, l'original de récépissé de déclaration établi par le commissariat de police. Cette déclaration s'effectue par courrier recommandé avec accusé de réception. Le remboursement immédiat du matériel à sa valeur neuve de remplacement est exigé en cas de vol.

15) Clause résolutoire :

15.1 En cas de non-respect de l'une des obligations de l'acheteur par celui-ci, la vente, location, prestation ou installation pourra être résiliée de plein droit et les marchandises restituées au vendeur si bon lui semble sans préjudice de tous dommages et intérêts que le vendeur pourrait faire valoir à l'égard de l'acheteur dans un délai de 7 jours après la mise en demeure restée sans effets.

16) Droit applicable et attribution de juridiction :

16.1 Pour tout différend relatif à l'interprétation et l'exécution des présentes, le Tribunal de Commerce de Caen sera le seul compétent.